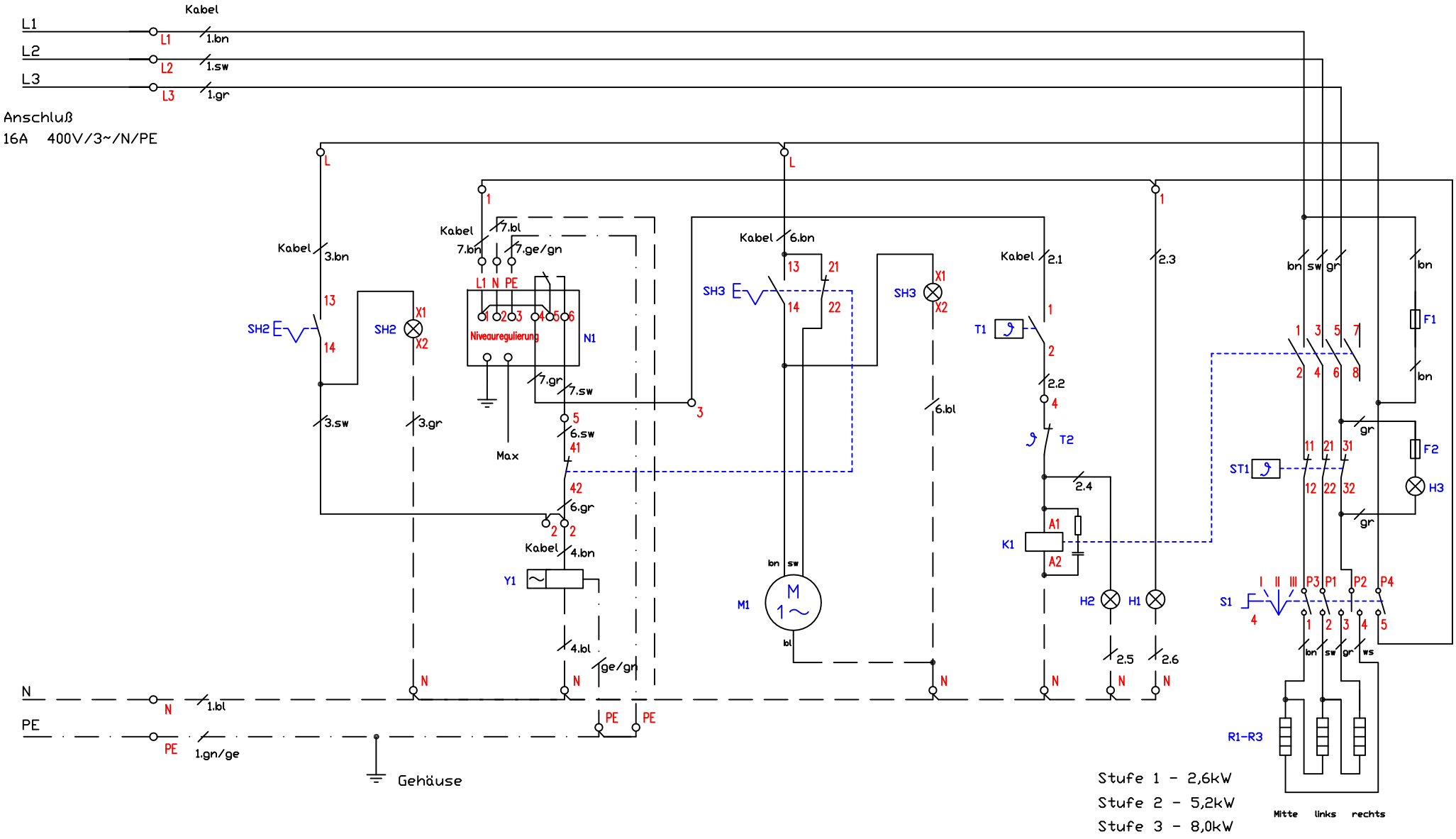

Kabel 1 - 180 EWKF 5G2,5qmm	013.00007	M1 - Stellantrieb Wasserablauf WAS	300112	F1 - Feinsicherung T6,3A/Sicherungsklemme	501264/301038
Kabel 2 - SIHF 7G0,5qmm	013.00101	ST1 - Sicherheitsthermostat 237°C	300109	F2 - Feinsicherung T1A/Sicherungshalter	501263/501262
Kabel 3 - SIHF 3X0,5qmm	013.00111	T1 - Thermostat 35-130°C	300116	S1 - Hauptschalter 4-Takt	800406
Kabel 4 - SIHF 3G0,5qmm	013.00102	T2 - Temperaturschalter NC 180°C	100145	H1 - Betriebslampe "grün" 230V	800201
Kabel 6,7 - SIHF 5G0,5qmm	013.00100			H2 - Heizlampe "gelb" 230V	800206
		K1 - Schütz 25A/230V mit RC-Glied	800300	H3 - Störlampe STB "rot" 230V	800202
		N1 - Elektronik Niveauregullerung	300090	SH2 - Leuchttaster blau "Wasserzulauf"	300300
				SH3 - Leuchttaster gelb "WAS"	300304
		Y1 - Magnetventil "Wasserzulauf"	300114	R1-R3 - Heizkörper 400V/3x2700W	

Schaltplan Berner
Standgerät Nudelkocher
System 70
BHNKKTDj WZN 8,0kW

Änderungen: a, b, c

Version 2.6

Berner-Kochsysteme GmbH&Co.KG
Sudetenstraße 5
D-87471 Durach
Tel.:+49(0)831/697247-0,Fax:-15
berner@induktion.de
www.induktion.de

Blatt	Datum	Name
1/1	16.07.15	Hänel

Schaltplan
BNK-70_1/21