Datenblatt BGHDM110

E: 400V/3~/N/PE 50Hz 25,8 kW
PA: Potentialausgleich
WZ: Wasserzulauf 3/4"

Zuleitung: 5G10mm²
Absicherung bauseits: 50A

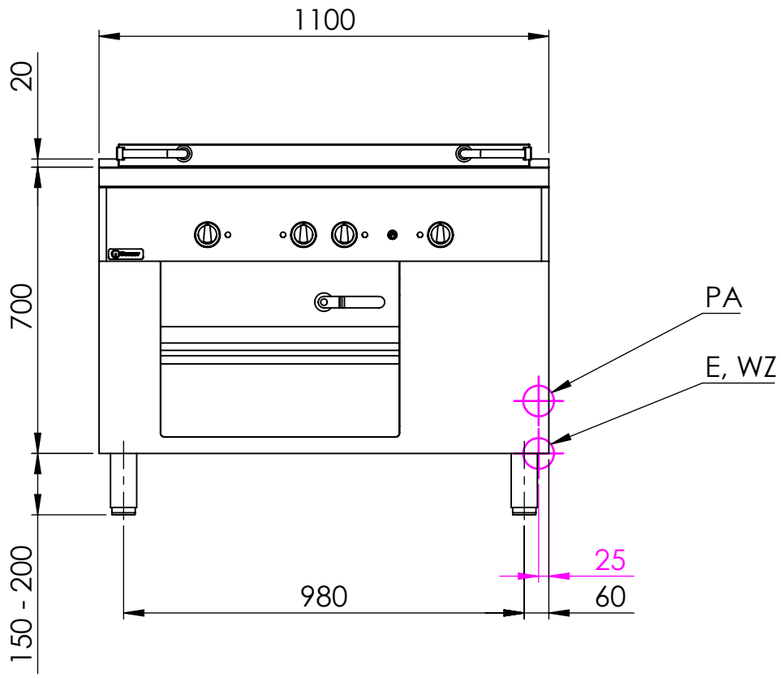

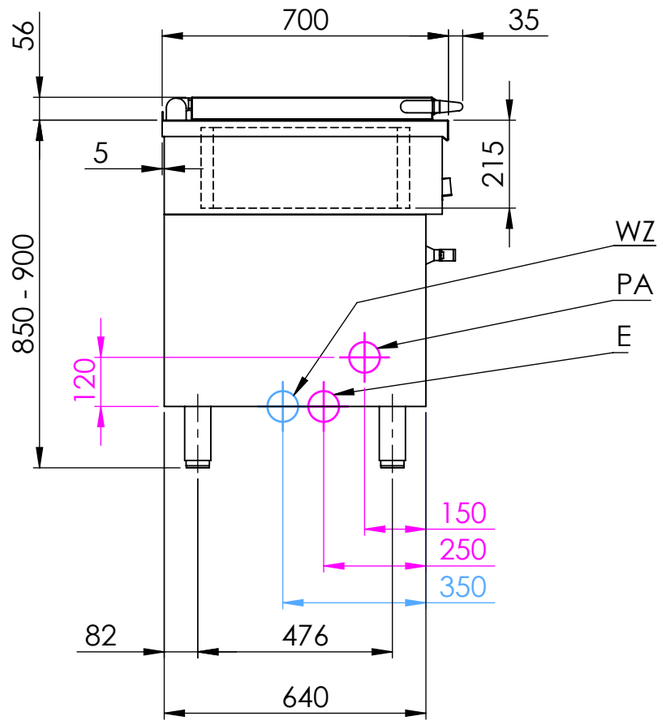

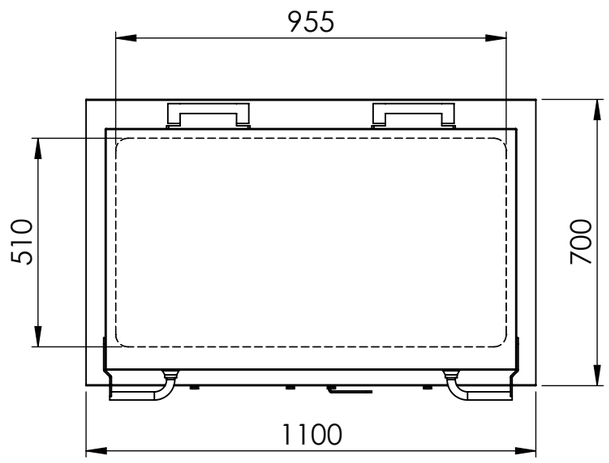

Multispeed Brat- und Kochgerät GN3/1

Artikel-Nr.: BGHDM110

Breite: 1100 mm
Tiefe: 700 mm
Höhe: 850-900 mm (Korpushöhe 700mm)
Material: CNS 18/10

Flächenbündiges Verbindungszugsystem mit Haarfuge.

Bratfläche fugenlos eingeschweißt, Tiegelhöhe 215mm mit 2" Kugelhahn und ausziehbarem Auffangbehälter GN 1/1-200 im Unterbau, Klappdeckel mit Wasserzulauf im Drehgelenk.

Bratfläche: hartplattiert Edelstahl
Abmessung: 955x510mm
Heizzonen: 2

Anschlusswert: 25,8 kW / 400 V

Sockelbaufähig durch Abnehmen der höhen-verstellbaren Füße.

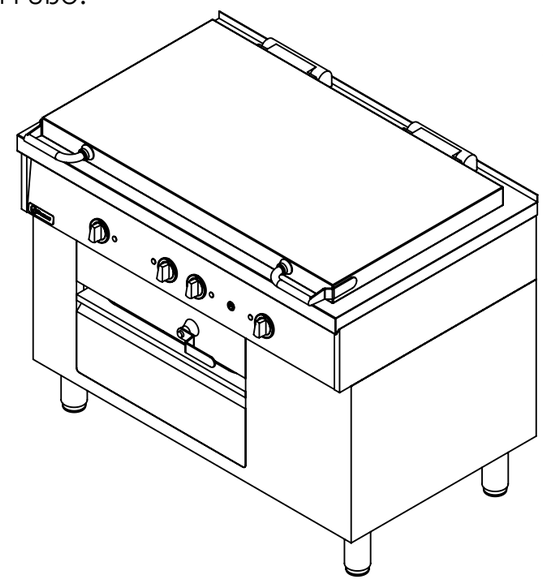

Berner-Kochsysteme GmbH & CO.KG
Sudetenstr. 5 D-87471 Durach
Tel.: +49(0)831/697247-0
Fax: +49(0)831/697247-15
Email: berner@induktion.de
www.induktion.de

	NAME	SIGNATUR	DATUM
GEZEICHNET	Csakvari	CSA	16.08.2022
GEPRÜFT	Tholl	MT	16.08.2022
	Beschreibung		DATUM
ÄNDERUNG			
NAME			Status: Freigegeben

WERKSTOFF: 1.4301 (X5CrNi18-10)
HERSTELLER:
Gewicht:
Allgemeintoleranz = m

BENENNUNG: Multispeed Brat- und Kochgerät GN3/1
ARTIKELNR.: BGHDM110
ZEICHNUNGSNR.: BGHDM110
Zeichnungsindex:
ZEICHNUNGSNR./ARTIKELNR. HERSTELLER:
A3
Alle Maße in mm | **Kanten gebrochen** | MASSSTAB:1:15 | BLATT 1 VON 1