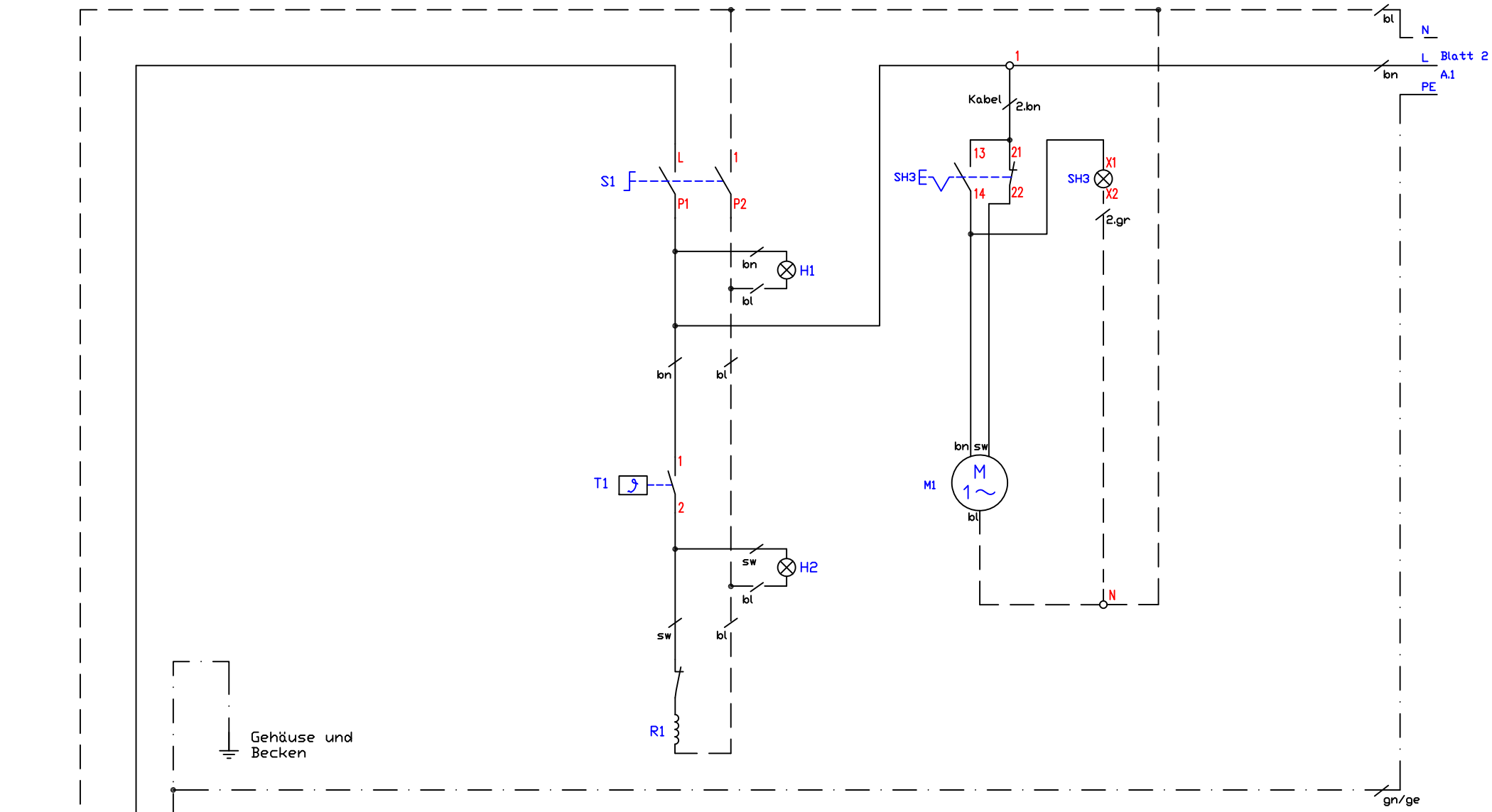

Kabel 1 - EWKF180 3G2,5qmm	013.00006	S1 - Hauptschalter 2-polig	800405
Kabel 2 - SIHF 3X0,5qmm	013.00111	T1 - Thermostat 50-130°C	300116
		H1 - Betriebslampe 'grün' 230V	800201
		H2 - Heizlampe 'gelb' 230V	800206
		SH3 - Leuchttaster gelb 'WAS'	300304
M1 - Stellantrieb Wasserablauf WAS	300145	R1 - Folienheizung 230V/1800W	300500

Standgerät Wasserbad
BWBKTD40,-WS
1,8kW 230V
WAS; WZÜ

Änderung			
	a		
	b		
	c		
	d		

Blatt	Datum	Name
1/2	27.05.21	RH

Berner-Kochsysteme GmbH&Co.KG
Sudetenstraße 5
D-87471 Durach
Tel.:+49(0)831/697247-0,Fax:-15
berner@induktion.de
www.induktion.de

Schaltplan
70-16/13

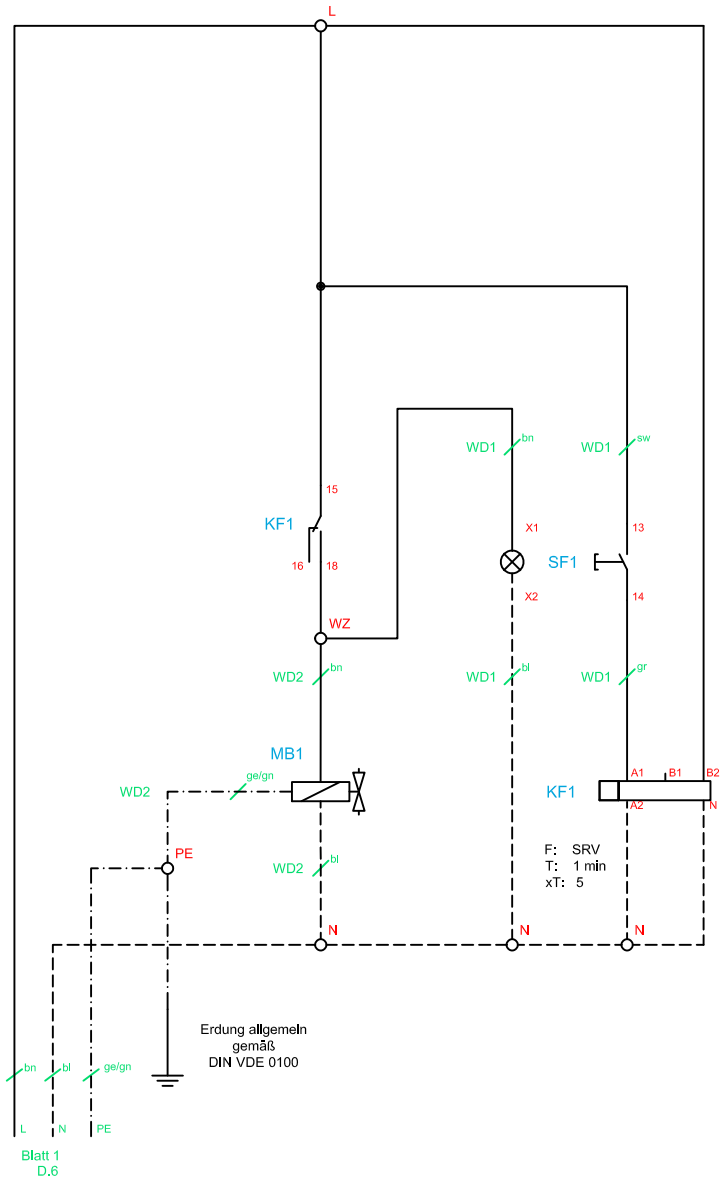

KF1	Multifunktionsrelais	800310
MB1	Magnetventil	300114
SF1	Leuchtdrucktaster blau Wasserzulauf	300300
WD1	Kabel SiHF 4X0,5	013.00147
WD2	Kabel SiHF 3G0,5	013.00102

WZÜ Wasserzu- und Überlauf

Änderung			
	a		
	b		
	c		

Berner-Kochsysteme GmbH & Co. KG
Sudetenstraße 5
D-87471 Durach
Tel: +49(0)831/697247-0 Fax: -15
Email: berner@induktion.de
www.Induktion.de

Blatt	Datum	Name
2/2	21.05.21	Stolle

Schaltplan