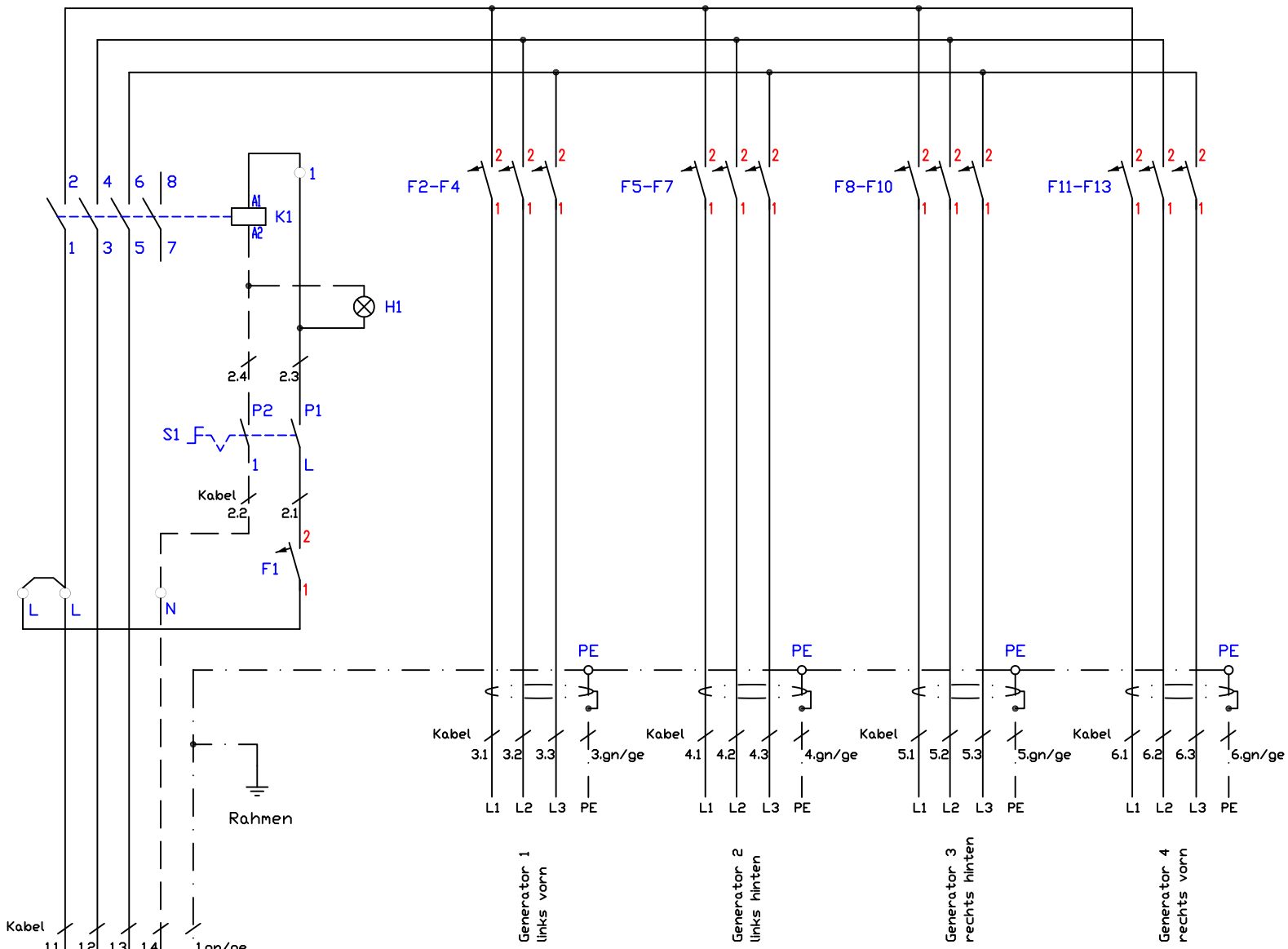

Anschluß 35A
ölflex Classic 5G6qmm
400V/3~/N/PE

		F1 - Steuersicherung B6A	300120
		K1 - Schütz 40A/230V	800308
Kabel 1 - ölflex Classic 5G6qmm	013.00025	S1 - Hauptschalter 2-polig	800405
		H1 - Betriebslampe 'grün' 230V	800201
Kabel 2 - ölflex Classic 5G1,5qmm	013.00019	F2-F13 - Generatorsicherung B16A	300121
Kabel 3-6 - ölflex Classic 110CY 4G2,5qmm	013.00035		

Induktionsherd
4-Induktion BI4 20kW
BIPS System 70

Änderung			
	a		
	b		
	c		
	d		
		Datum	Name
		15.07.14	Hänel

Berner-Kochsysteme GmbH&Co.KG
Sudetenstraße 5
D-87471 Durach
Tel.:+49(0)831/697247-0,Fax:-15
berner@induktion.de
www.induktion.de

Schaltplan
70-4/22

Jumpereinstellungen:

SW1: 2 PT1000 Überbrückung
getrennt = Ein A
Modul oder 5-F getrennt =Aus B

SW1: 3 Anzeige Vers. M und
LED = Ein C
Anzeige Vers.K= Aus D

SW1: 4 u. 5 Leistungseinstellung

SW1: 6
Warmhaltefunktion = Ein E
Warmhaltefunktion = Aus F
WH Softwareänderung nötig!

SW1

SW3

Spule
300x280F,
300x300F

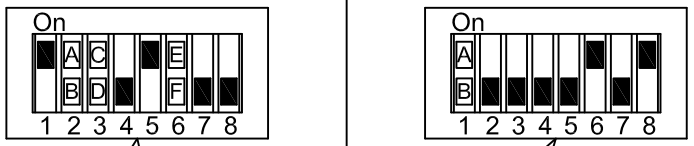

SW3: 1
Frequenz = ein (Einzelkochstelle) A
Pulse = aus (Mehrere Kochstellen) B

SW3: 3 u.4
Pfannenempfindlichkeit

SW3: 5,6,7 u. 8 Spulentypen

Version K = getrennt

Jumpereinstellungen:

SW1.1: PT1000A On/Off

SW1.2: PT1000B On/Off

SW1.3: On=letzte Anzeige;
Off=Einzel- o.weitere Anzeige

SW1.4: Anzeige gedreht

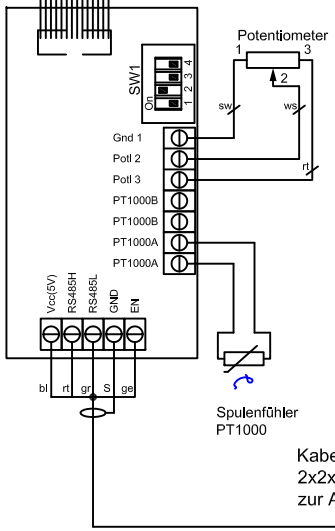

Spulenfühler
PT1000

Kabel Lapp RD-Y(St)Y
2x2x0,5
zur Anzeige

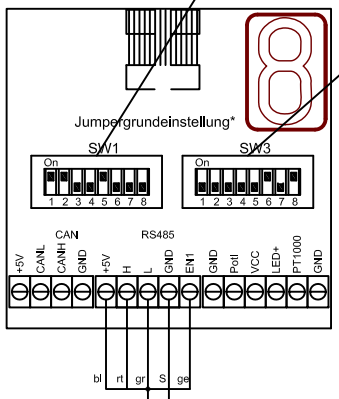

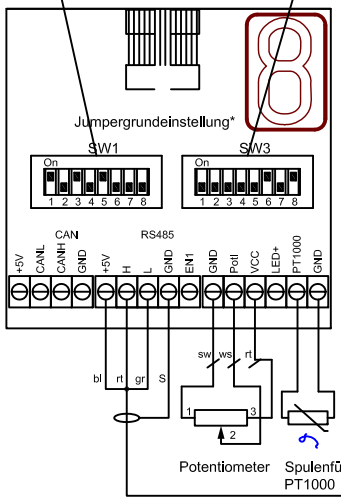

Kabel Lapp RD-Y(St)Y
2x2x0,5
zur Anzeige

Version M = Modul

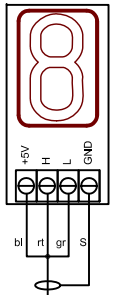

Spuleneinstellungen BIPS
Generator 400V / 5kW
300x280F; 300x300F

Änderung			
a			
b			
c			
d			
	Datum	Name	
	17.03.14	Hänel	

Berner Kochsysteme GmbH&Co.KG
Sudetenstraße 5
D-87471 Durach
Tel.:+49(0)831/697247-0,Fax: -15
berner@induktion.de
www.induktion.de