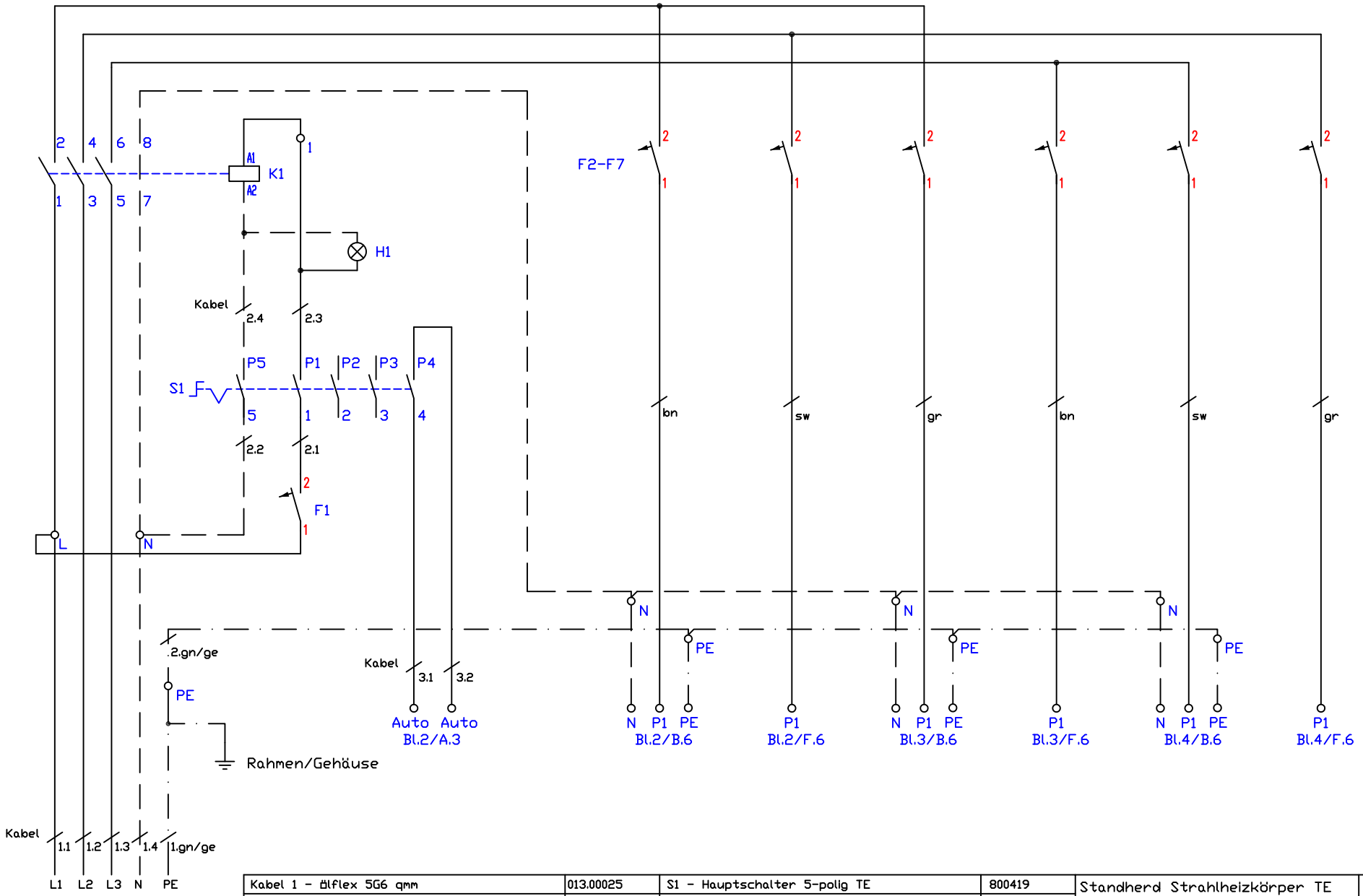

Anschluß 35A
400V/3~/N/PE

Kabel 1 - ölflex 5G6 qmm	013.00025	S1 - Hauptschalter 5-polig TE	800419
Kabel 2 - ölflex 5G1,5 qmm	013.00019	P1-P6 - Potentiometer	LP1-100108
Kabel 3 - SiHF 2x0,5 qmm	013.00010	K1 - Schütz 40A	800308
Kabel 4,5,8,9,12,13 - LiY-DY 1x1qmm	013.00108	K2-K7 - Halbleiterrelais 40A	800308
Kabel 6,7,10,11,14,15 - ölflex 5X0,5 qmm	013.00028	E1-E3 - Multicontroller Vers. 4.xx	300129
F1 - Steuersicherung B6A	300120	H1 - Betrieb 'Ein' grün 230V	800201
F2-F7 Gerätesicherung B16A	300121	H2 - Potentiometer 'Ein' gelb 2,2V	800222
F8-F10 - Feinsicherung T6,3A	501264	H3 - Restwärmeanzeige rot 230V, Kabel	800214
M1-M3 - Lüfter Kühlkörper	100300	R1-R6 - Heizkörper 230V/3500W TE	800856-TE

Standherd Strahlheizkörper TE
Speedstar elektronische Regelung
BSH6K-TDB,-B System 70
21,0kW (6x3,5kW, Ø230)

Änderung: a, b, c

Version: 1.3

Berner-Kochsysteme GmbH&Co.KG
Sudetenstraße 5
D-87471 Durach
Tel.:+49(0)831/697247-0,Fax:-15
berner@induktion.de
www.induktion.de

Blatt	Datum	Name
1/4	11.11.19	Hänel

Schaltplan
70-15/7

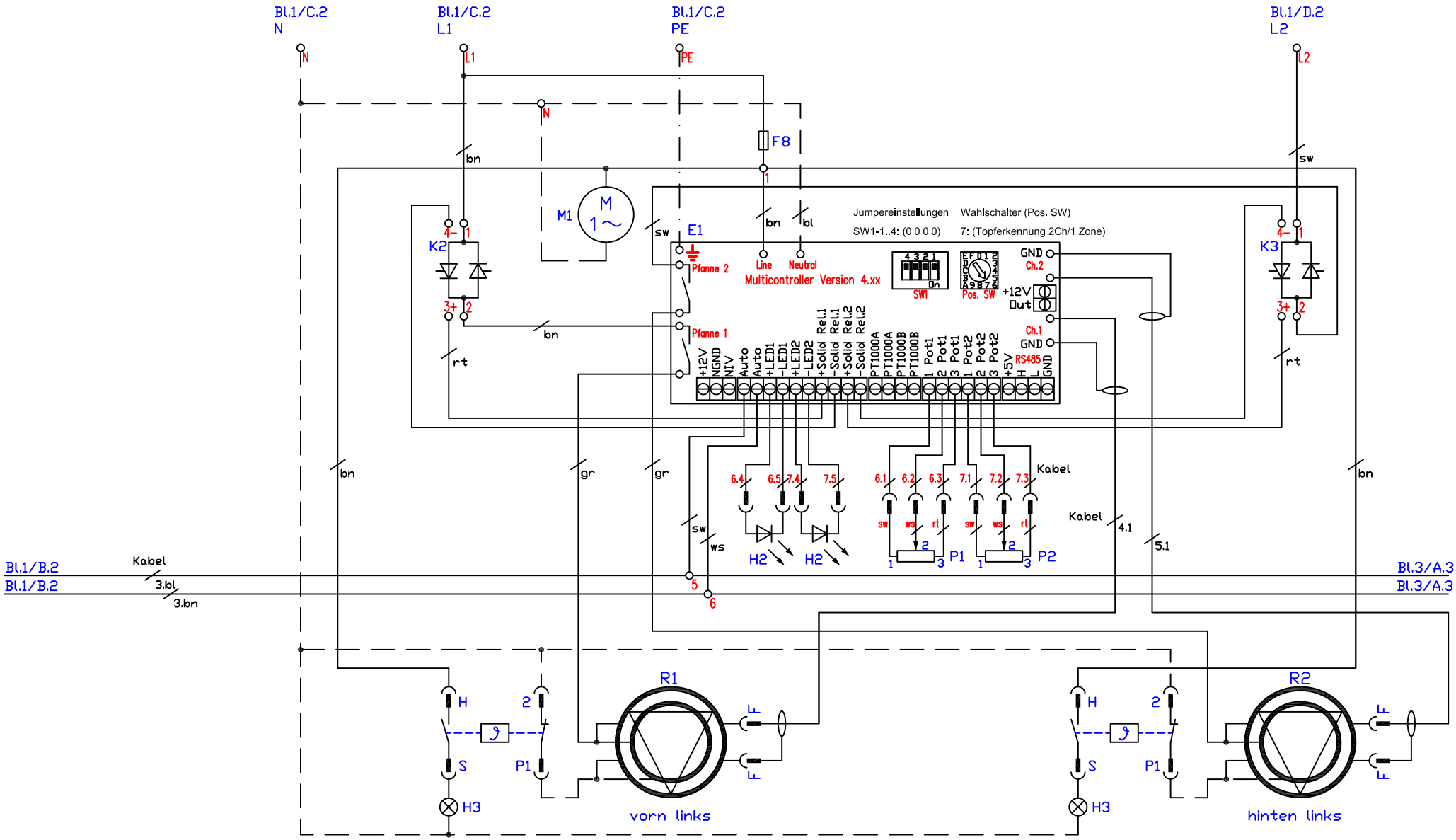

Kabel 1 - ölflex 5G6 qmm	013.00025	S1 - Hauptschalter 5-polig TE	800419	
Kabel 2 - ölflex 5G1,5 qmm	013.00019	P1-P6 - Potentiometer	LP1-100108	
Kabel 3 - SIHF 2x0,5 qmm	013.00010	K1 - Schütz 40A	800308	
Kabel 4,5,8,9,12,13 - LiY-DY 1x1qmm	013.00108	K2-K7 - Halbleiterrelais 40A	800308	
Kabel 6,7,10,11,14,15 - ölflex 5X0,5 qmm	013.00028	E1-E3 - Multicontroller Vers. 4.xx	300129	
F1 - Steuersicherung B6A	300120	H1 - Betrieb 'Ein' grün 230V	800201	
F2-F7 Gerätesicherung B16A	300121	H2 - Potentiometer 'Ein' gelb 2,2V	800222	
F8-F10 - Feinsicherung T6,3A	501264	H3 - Restwärmeanzeige rot 230V, Kabel	800214	
M1-M3 - Lüfter Kühlkörper	100300	R1-R6 - Heizkörper 230V/3500W TE	800856-TE	

Standherd Strahlheizkörper TE
Speedstar elektronische Regelung
BSH6K-TDB,-B System 70
21,0kW (6x3,5kW, Ø230)

Änderung		
a		
b		
c		
	Version:	1.3

Berner-Kochsysteme GmbH&Co.KG
Sudetenstraße 5
D-87471 Durach
Tel.:+49(0)831/697247-0,Fax:-15
berner@induktion.de
www.induktion.de

Blatt	Datum	Name
2/4	11.11.19	Hänel

Schaltplan
70-15/7

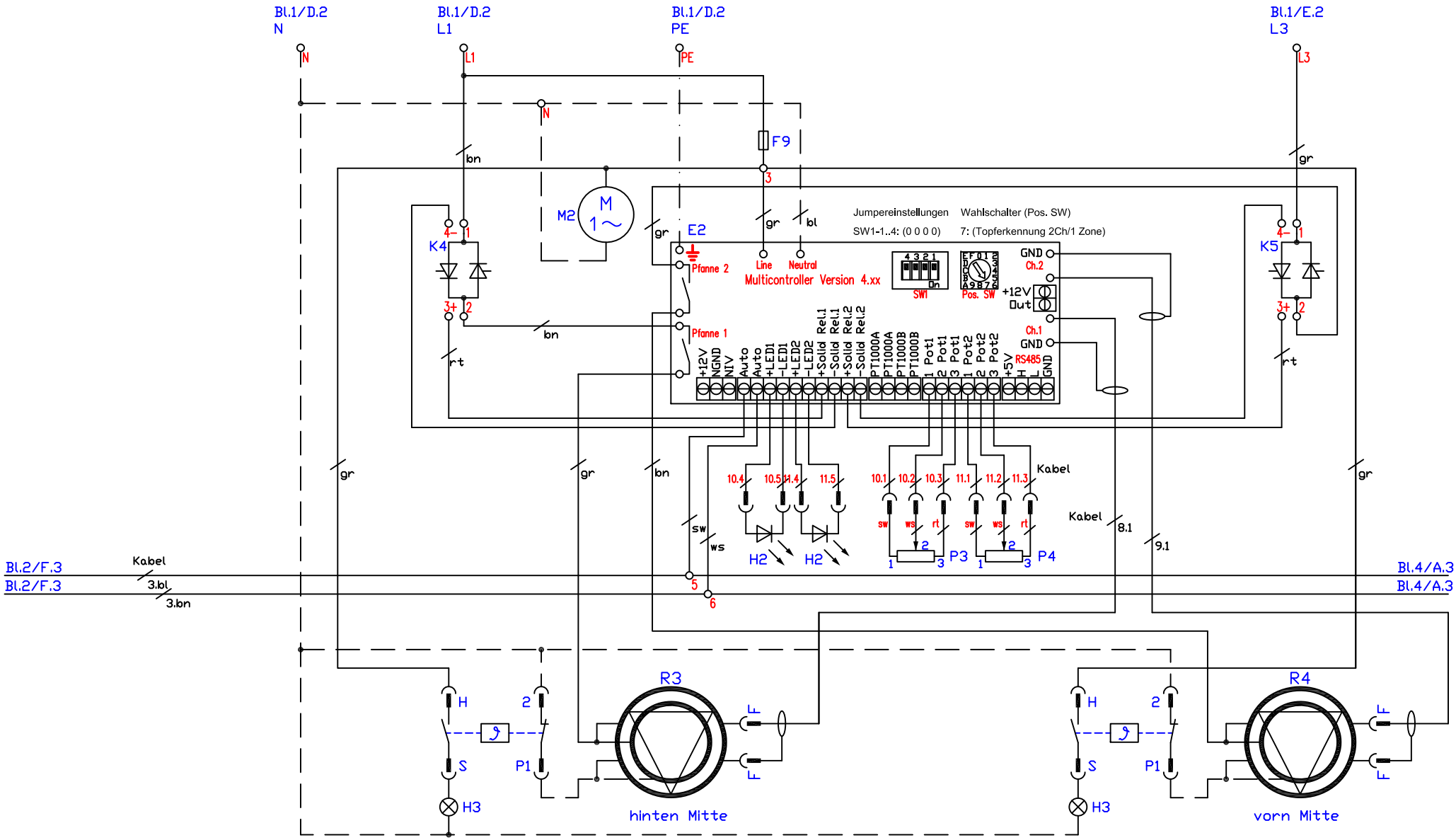

Kabel 1 - ölflex 5G6 qmm	013.00025	S1 - Hauptschalter 5-polig TE	800419	
Kabel 2 - ölflex 5G1,5 qmm	013.00019	P1-P6 - Potentiometer	LP1-100108	
Kabel 3 - SIHF 2x0,5 qmm	013.00010	K1 - Schütz 40A	800308	
Kabel 4,5,8,9,12,13 - LiY-DY 1x1qmm	013.00108	K2-K7 - Halbleiterrelais 40A	800308	
Kabel 6,7,10,11,14,15 - ölflex 5X0,5 qmm	013.00028	E1-E3 - Multicontroller Vers. 4.xx	300129	
F1 - Steuersicherung B6A	300120	H1 - Betrieb 'Ein' grün 230V	800201	
F2-F7 Gerätesicherung B16A	300121	H2 - Potentiometer 'Ein' gelb 2,2V	800222	
F8-F10 - Feinsicherung T6,3A	501264	H3 - Restwärmeanzeige rot 230V, Kabel	800214	
M1-M3 - Lüfter Kühlkörper	100300	R1-R6 - Heizkörper 230V/3500W TE	800856-TE	

Standherd Strahlheizkörper TE
Speedstar elektronische Regelung
BSH6K-TDB,-B System 70
21,0kW (6x3,5kW, Ø230)

Änderung: a, b, c

Version: 1.3

Berner-Kochsysteme GmbH&Co.KG
Sudetenstraße 5
D-87471 Durach
Tel.:+49(0)831/697247-0,Fax:-15
berner@induktion.de
www.induktion.de

Blatt	Datum	Name
3/4	11.11.19	Hänel

Schaltplan
70-15/7

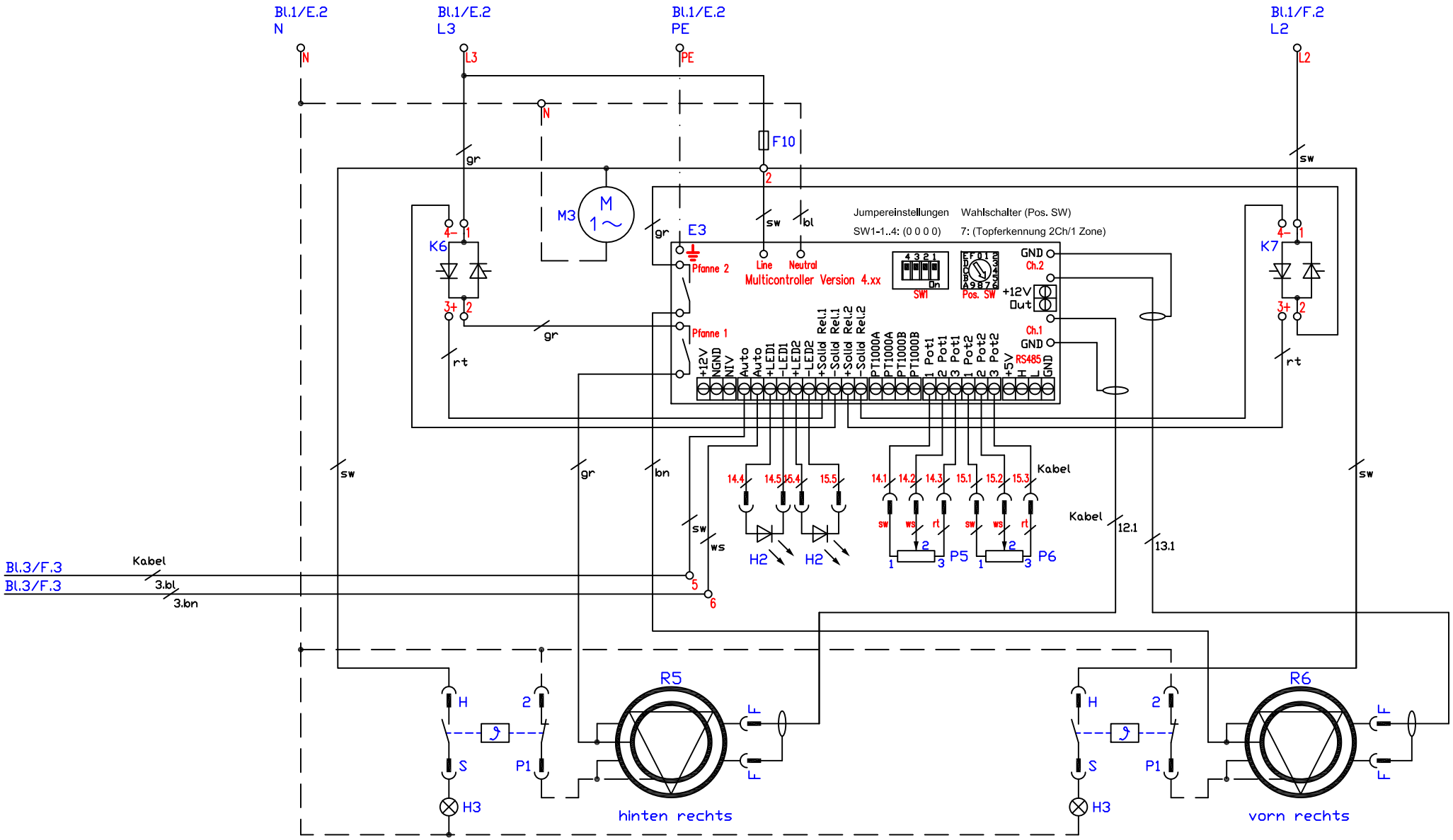

Kabel 1 - ölflex 5G6 qmm	013.00025	S1 - Hauptschalter 5-polig TE	800419	
Kabel 2 - ölflex 5G1,5 qmm	013.00019	P1-P6 - Potentiometer	LP1-100108	
Kabel 3 - SIHF 2x0,5 qmm	013.00010	K1 - Schütz 40A	800308	
Kabel 4,5,8,9,12,13 - LiY-DY 1x1qmm	013.00108	K2-K7 - Halbleiterrelais 40A	800308	
Kabel 6,7,10,11,14,15 - ölflex 5X0,5 qmm	013.00028	E1-E3 - Multicontroller Vers. 4.xx	300129	
F1 - Steuersicherung B6A	300120	H1 - Betrieb 'Ein' grün 230V	800201	
F2-F7 Gerätesicherung B16A	300121	H2 - Potentiometer 'Ein' gelb 2,2V	800222	
F8-F10 - Feinsicherung T6,3A	501264	H3 - Restwärmeanzeige rot 230V, Kabel	800214	
M1-M3 - Lüfter Kühlkörper	100300	R1-R6 - Heizkörper 230V/3500W TE	800856-TE	

Standherd Strahlheizkörper TE
Speedstar elektronische Regelung
BSH6K-TDB,-B System 70
21,0kW (6x3,5kW, Ø230)

Änderung: a, b, c

Version: 1.3

Berner-Kochsysteme GmbH&Co.KG
Sudetenstraße 5
D-87471 Durach
Tel.:+49(0)831/697247-0,Fax:-15
berner@induktion.de
www.induktion.de

Blatt	Datum	Name
4/4	11.11.19	Hänel

Schaltplan
70-15/7