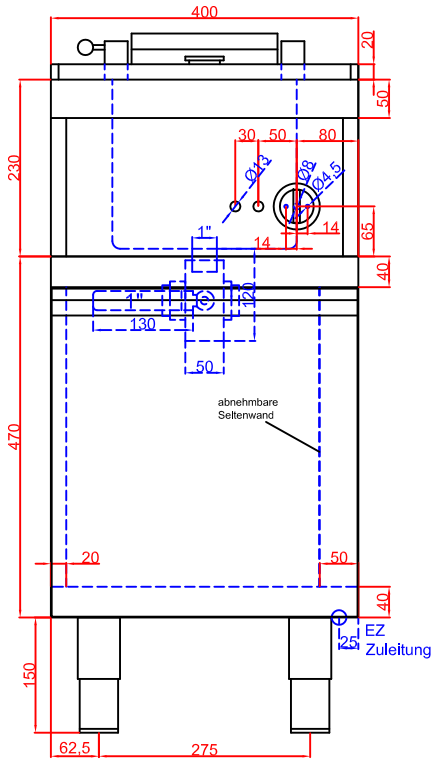

Frontansicht

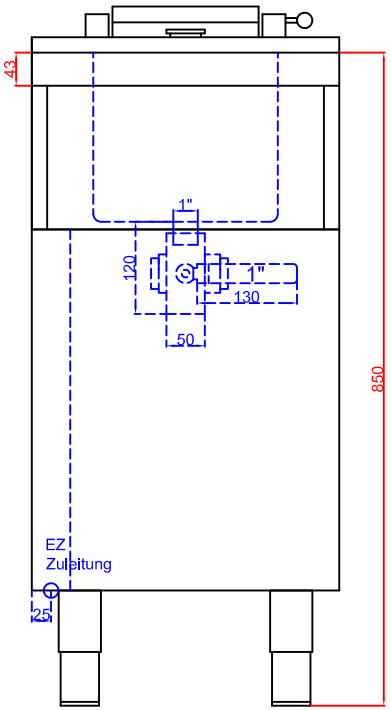

Rückansicht

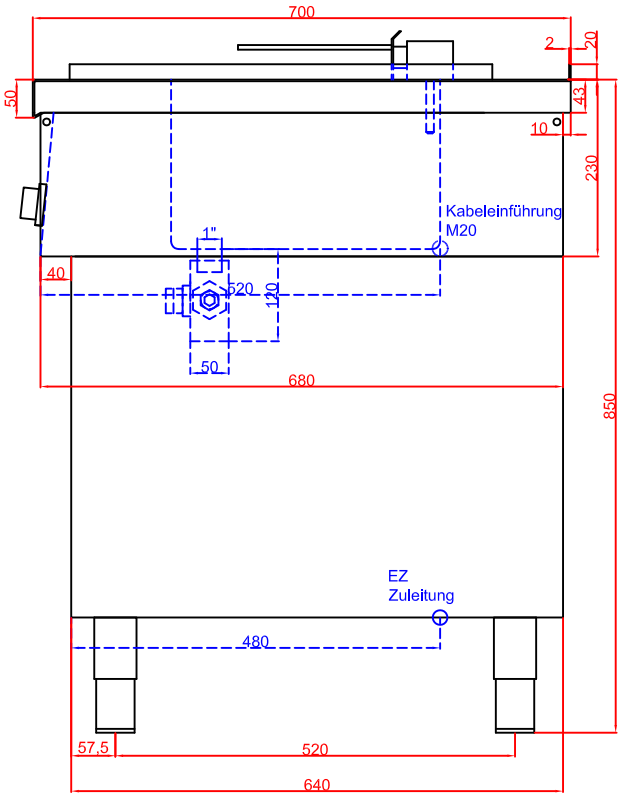

Seitenansicht

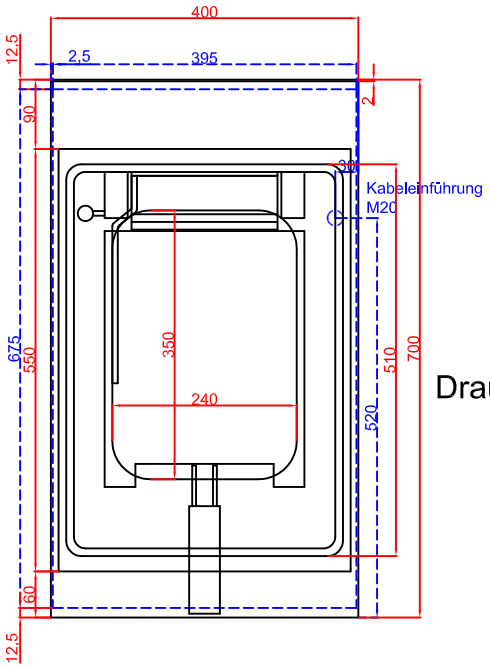

Draufsicht

Berner-Kochsysteme GmbH & Co.KG Sudetenstrasse 5 D-87471 Durach	Maßstab: 1:10	Zeichnungsnummer: 713/11
Tel.: +49(0)831/697247-0 Fax.: +49(0)831/697247-15 berner@induktion.de www.induktion.de	Gerätezeichnung System 70 BHF1KTD	

	Datum	Name
Bearbeitet	25.03.2014	Hänel
Geprüft	25.03.2014	Berner
Änderung 1		
Änderung 2		

Blatt 1 von 1