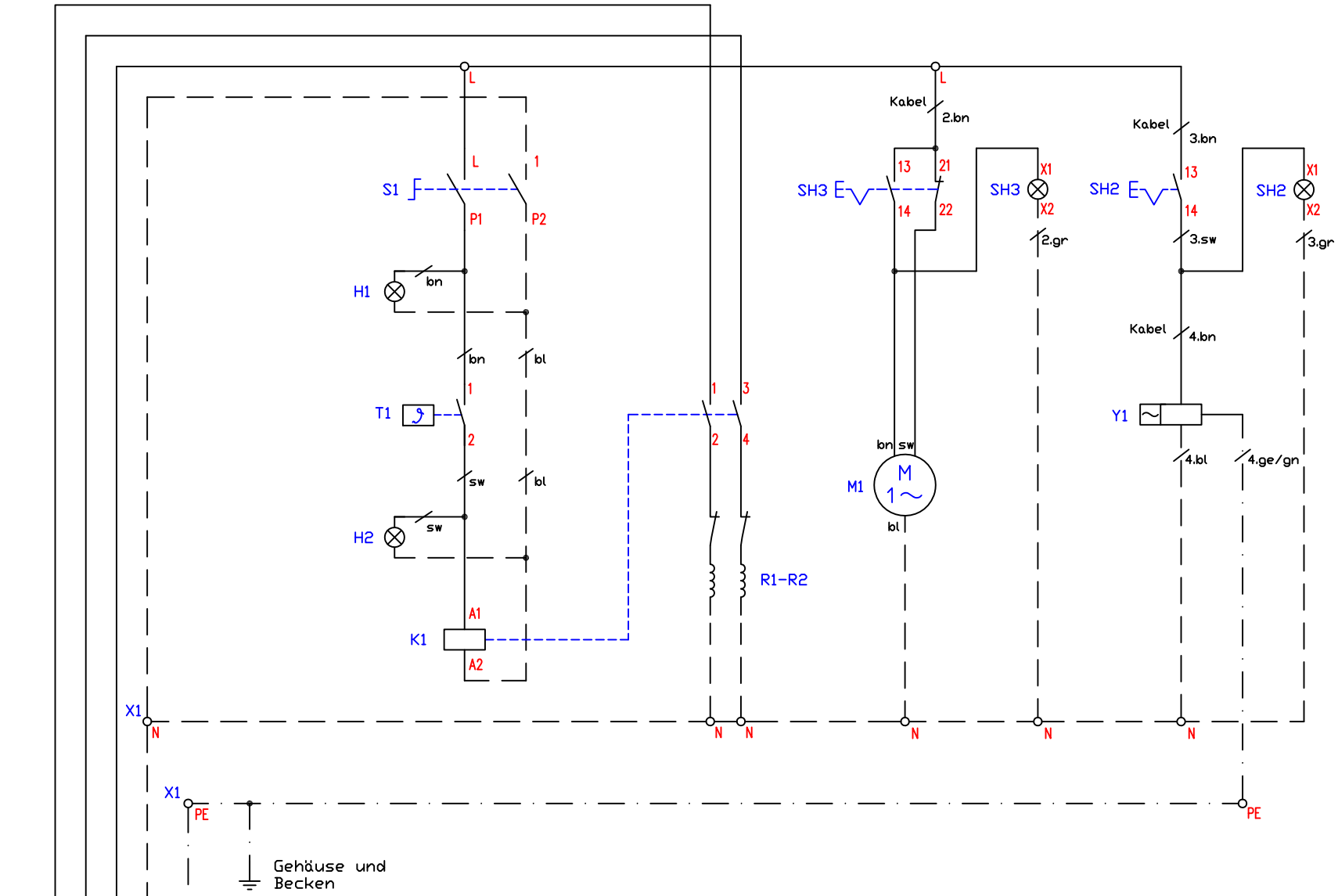

Kabel 1 - 180 EWKF 5G1,5 qmm	013.00133	S1 - Hauptschalter 2-polig	800405
Kabel 2 - SiHF 3X0,5qmm	013.00111	T1 - Thermostat 50-110°C	400401
Kabel 3 - SiHF 3X0,5qmm	013.00111		
Kabel 4 - SiHF 3G0,5qmm	013.00102		
K1 - Schütz 25A	800319		
M1 - Stellantrieb "Wasserablauf WAS"	300145	H1 - Betrieb "Ein" grün 230V	800201
SH3 - Leuchttaster gelb "WAS"	300304	H2 - Heizlampe gelb 230V	800206
Y1 - Magnetventil "Wasserzulauf"	300114		
SH2 - Leuchttaster blau "WZM"	300300	R1,R2 - Folienheizung 230V/1800W	300500

Standgerät
Elektrowasserbad
BWBKTD70 WAS; WZM
System 70 400V 3,6kW

Änderung			
	a	30.11.16	Hänel
	b		
	c		
		Version	2.2

Berner-Kochsysteme GmbH&Co.KG
Sudetenstraße 5
D-87471 Durach
Tel.:+49(0)831/697247-0,Fax:-15
berner@induktion.de
www.induktion.de

Blatt	Datum	Name
1/1	18.05.15	Hänel

Schaltplan
70-16/33