Draufsicht

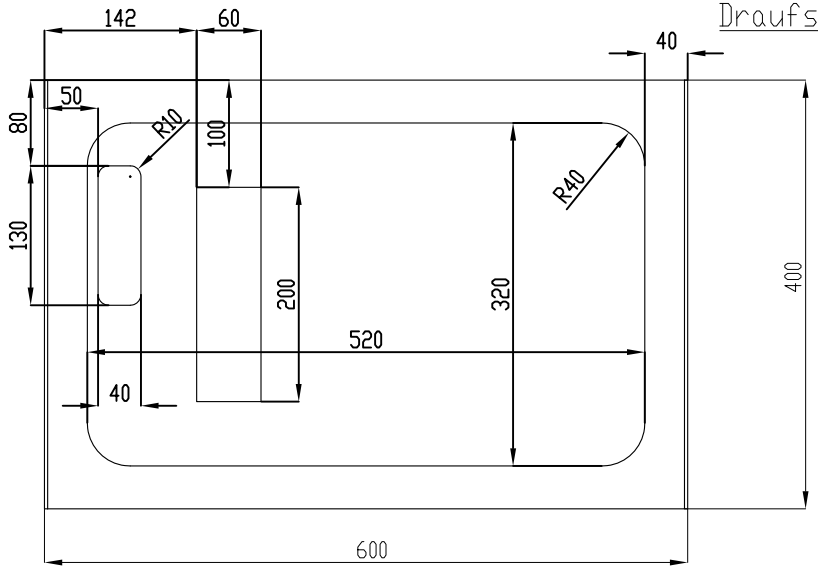

Spritzschutz

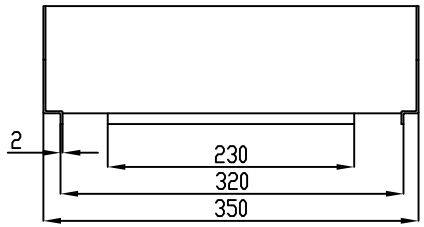

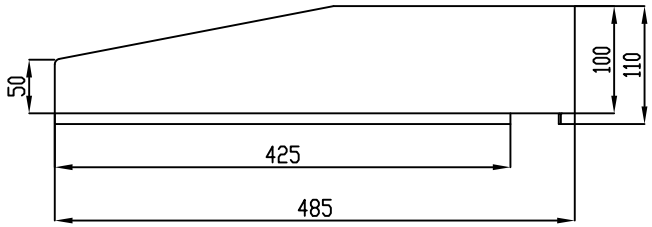

Vorderansicht

Rückansicht

Seitenansicht

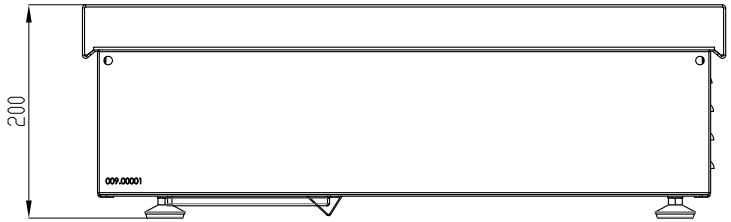

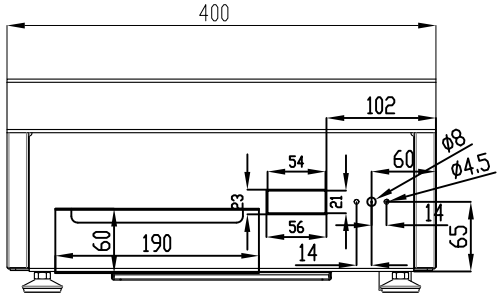

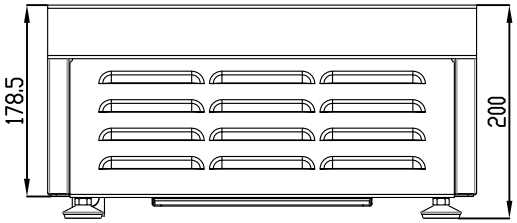

Unteransicht

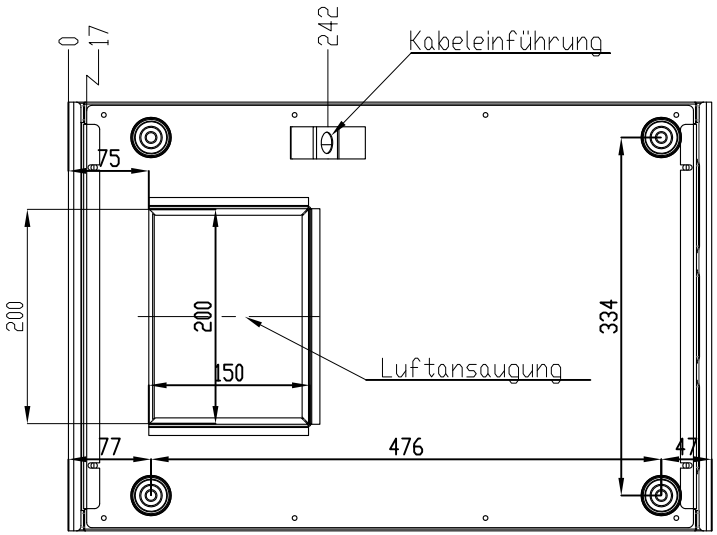

Berner-Kochsysteme GmbH & CO.KG Sudetenstr. 5 D-87471 Durach Tel.: +49(0)831/697247-0 Fax: +49(0)831/697247-15 Email: berner@induktion.de www.induktion.de				BENENNUNG: Gehäuse BGAH40IS BIPS System 60/20	
				ARTIKELNR.: BGAH40IS	
Alle Maße in mm	Allgemeintoleranz = m		Kanten gebrochen	WERKSTOFF: 1.4301 (X5CrNi18-10) Aisi 304	ZEICHNUNGSNR.: 6020_12/87
	NAME	SIGNATUR	DATUM		
GEZEICHNET	Hänel	RH	05.02.2015		
GEPRÜFT				HERSTELLER: Berner Oberndorf	ZEICHNUNGSNR./ARTIKELNR. HERSTELLER: A3
	NAME	Bereich	DATUM		
ÄNDERUNG 1					
ÄNDERUNG 2				GEWICHT: 9197.98 Gramm	MASSSTAB:1:5 BLATT 1 VON 2