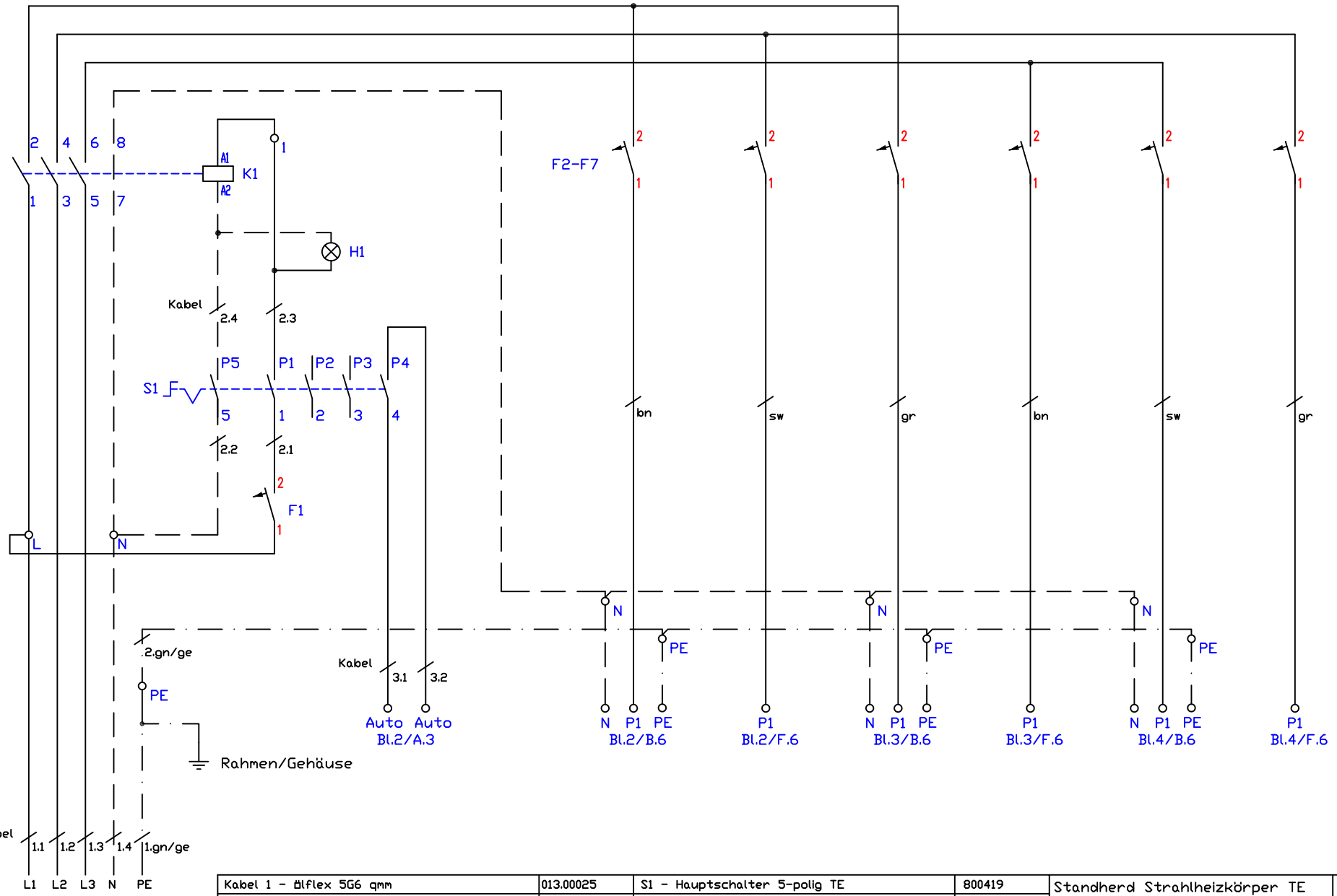

Anschluß 35A
400V/3~/N/PE

Kabel 1 - ölflex 5G6 qmm	013.00025	S1 - Hauptschalter 5-polig TE	800419
Kabel 2 - ölflex 5G1,5 qmm	013.00019	P1-P6 - Potentiometer	LP1-100108
Kabel 3 - SIHF 2x0,5 qmm	013.00010	K1 - Schütz 40A	800308
Kabel 4,5,8,9,12,13 - LiY-DY 1x1qmm	013.00108	K2-K7 - Halbleiterrelais 40A	800308
Kabel 6,7,10,11,14,15 - ölflex 5X0,5 qmm	013.00028	E1-E3 - Multicontroller Vers. 4.xx	300129
F1 - Steuersicherung B6A	300120	H1 - Betrieb 'Ein' grün 230V	800201
F2-F7 Gerätesicherung B16A	300121	H2 - Potentiometer 'Ein' gelb 2,2V	800222
F8-F10 - Feinsicherung T6,3A	501264	H3 - Restwärmeanzeige rot 230V, Kabel	800214
M1-M3 - Lüfter Kühlkörper	100300	R1-R6 - Heizkörper 230V/3000W Q TE	800821-TE

Standherd Strahlheizkörper TE
Speedstar elektronische Regelung
BSH6K-TDB,-B System 70
18,0kW (6x3,0kW, Q240) SUPG

Änderung: a, b, c

Version: 1.0

Berner-Kochsysteme GmbH&Co.KG
Sudetenstraße 5
D-87471 Durach
Tel.:+49(0)831/697247-0,Fax:-15
berner@induktion.de
www.induktion.de

Blatt	Datum	Name
1/4	11.11.19	Hänel

Schaltplan
70-15/7

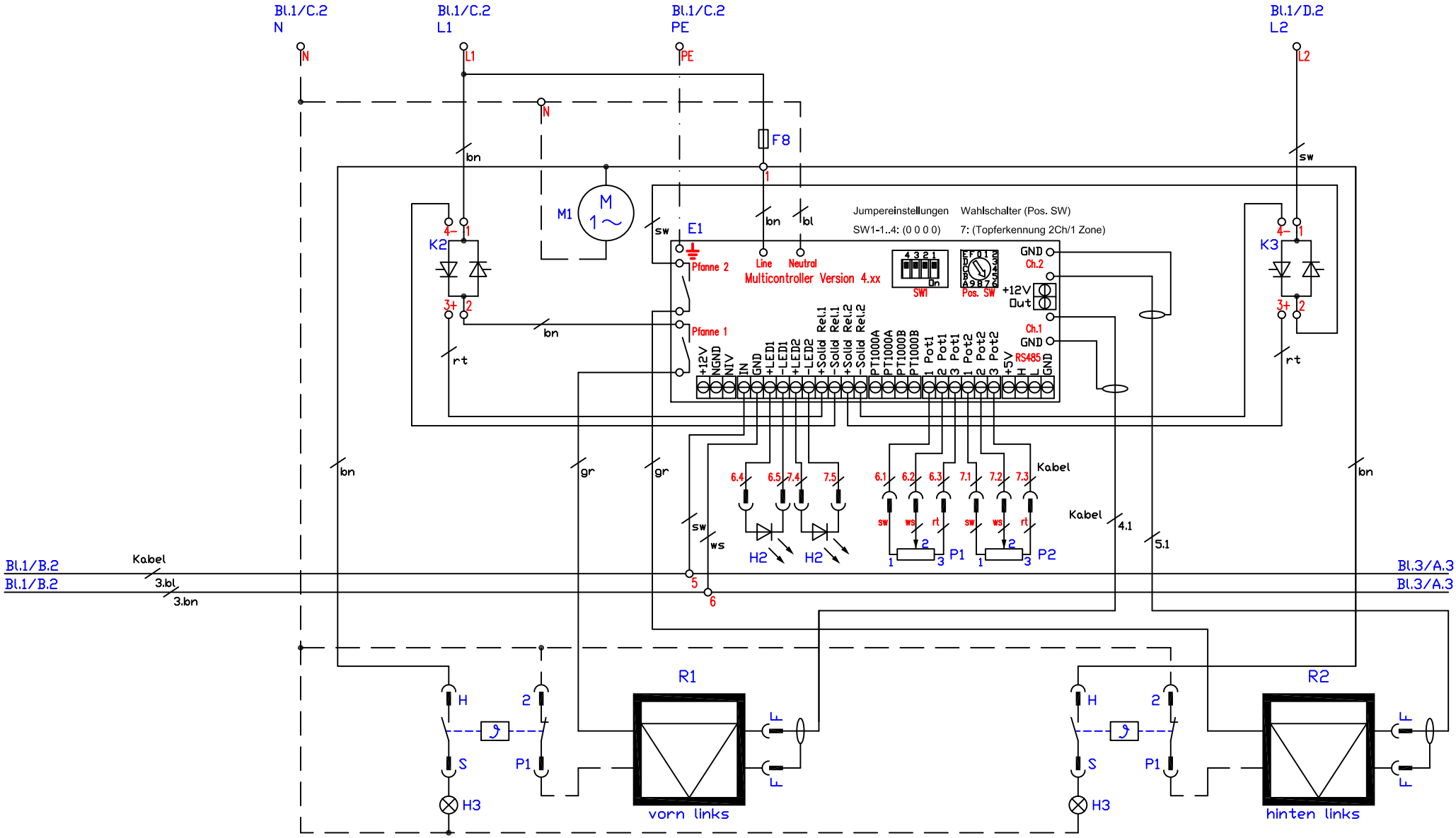

Kabel 1 - ölflex 5G6 qmm	013.00025	S1 - Hauptschalter 5-polig TE	800419	
Kabel 2 - ölflex 5G1,5 qmm	013.00019	P1-P6 - Potentiometer	LP1-100108	
Kabel 3 - SiHF 2x0,5 qmm	013.00010	K1 - Schütz 40A	800308	
Kabel 4,5,8,9,12,13 - LiY-DY 1x1qmm	013.00108	K2-K7 - Halbleiterrelais 40A	800308	
Kabel 6,7,10,11,14,15 - ölflex 5X0,5 qmm	013.00028	E1-E3 - Multicontroller Vers. 4.xx	300129	
F1 - Steuersicherung B6A	300120	H1 - Betrieb 'Ein' grün 230V	800201	
F2-F7 Gerätesicherung B16A	300121	H2 - Potentiometer 'Ein' gelb 2,2V	800222	
F8-F10 - Feinsicherung T6,3A	501264	H3 - Restwärmeanzeige rot 230V, Kabel	800214	
M1-M3 - Lüfter Kühlkörper	100300	R1-R6 - Heizkörper 230V/3000W Q TE	800821-TE	

Standherd Strahlheizkörper TE
Speedstar elektronische Regelung
BSH6K-TDB,-B System 70
18,0kW (6x3,0kW, Q240) SUPG

Änderung			
	a		
	b		
	c		
		Version	1.0

Berner-Kochsysteme GmbH&Co.KG
Sudetenstraße 5
D-87471 Durach
Tel.:+49(0)831/697247-0,Fax:-15
berner@induktion.de
www.induktion.de

Blatt	Datum	Name
2/4	11.11.19	Hänel

Schaltplan
70-15/7

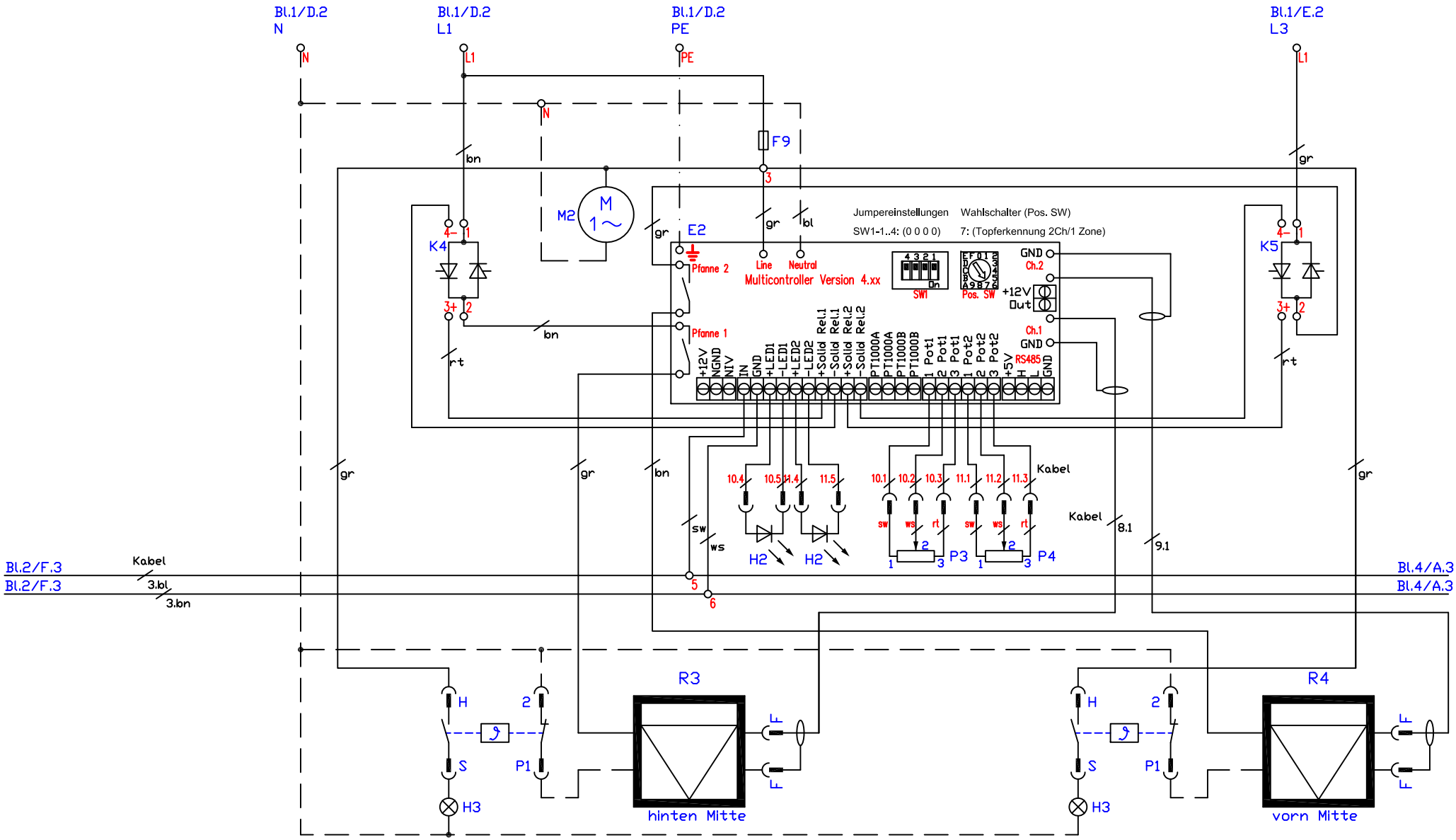

Kabel 1 - ölflex 5G6 qmm	013.00025	S1 - Hauptschalter 5-polig TE	800419	Standherd Strahlheizkörper TE Speedstar elektronische Regelung BSH6K-TDB,-B System 70 18,0kW (6x3,0kW, Q240) SUPG
Kabel 2 - ölflex 5G1,5 qmm	013.00019	P1-P6 - Potentiometer	LP1-100108	
Kabel 3 - SIHF 2x0,5 qmm	013.00010	K1 - Schütz 40A	800308	
Kabel 4,5,8,9,12,13 - LiY-DY 1x1qmm	013.00108	K2-K7 - Halbleiterrelais 40A	800308	
Kabel 6,7,10,11,14,15 - ölflex 5X0,5 qmm	013.00028	E1-E3 - Multicontroller Vers. 4.xx	300129	
F1 - Steuersicherung B6A	300120	H1 - Betrieb 'Ein' grün 230V	800201	
F2-F7 Gerätesicherung B16A	300121	H2 - Potentiometer 'Ein' gelb 2,2V	800222	
F8-F10 - Feinsicherung T6,3A	501264	H3 - Restwärmeanzeige rot 230V, Kabel	800214	
M1-M3 - Lüfter Kühlkörper	100300	R1-R6 - Heizkörper 230V/3000W Q TE	800821-TE	

Änderung: a, b, c

Version: 1.0

Berner-Kochsysteme GmbH&Co.KG
Sudetenstraße 5
D-87471 Durach
Tel.:+49(0)831/697247-0,Fax:-15
berner@induktion.de
www.induktion.de

Blatt	Datum	Name
3/4	11.11.19	Hänel

Schaltplan
70-15/7

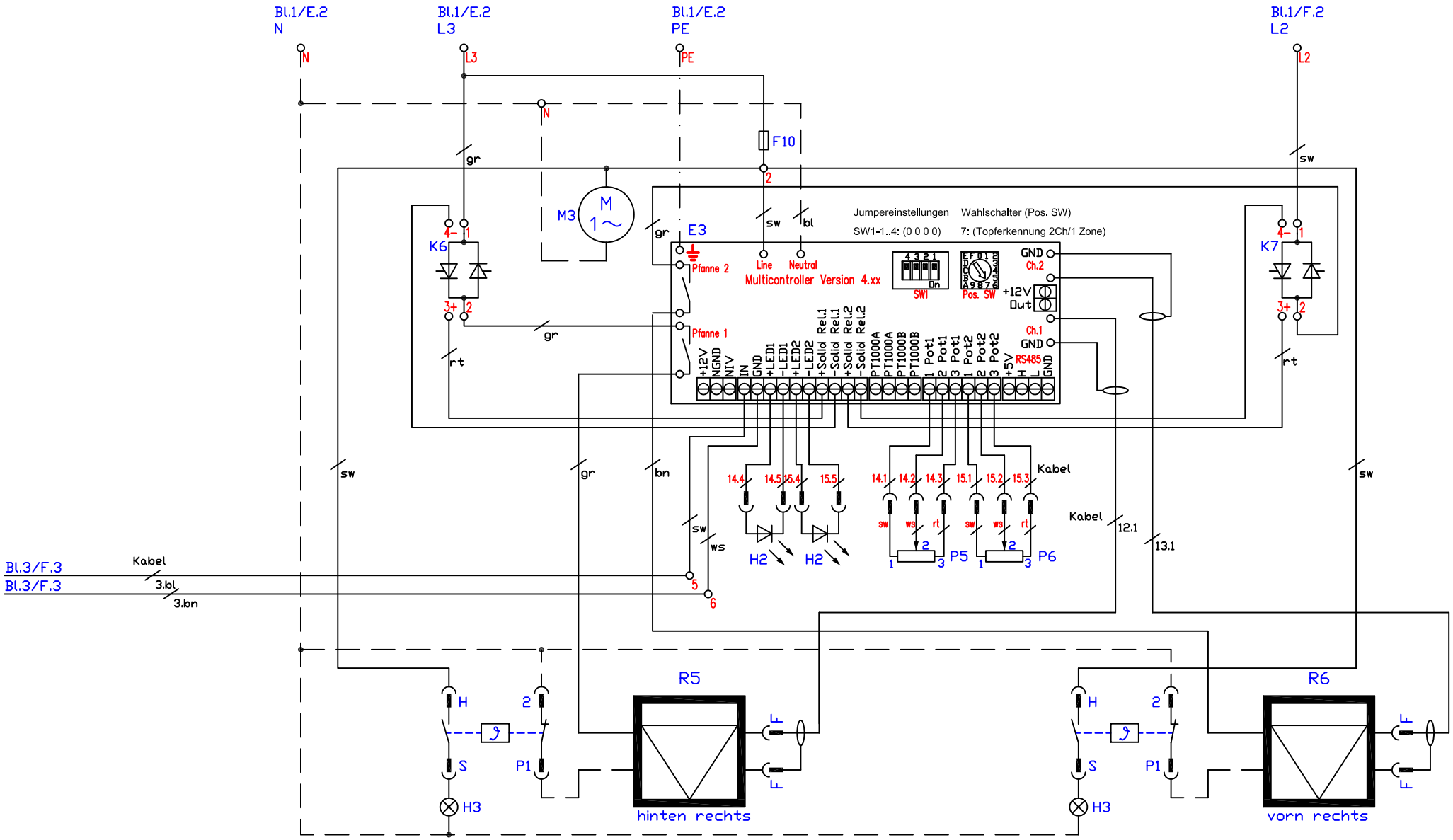

Kabel 1 - ölflex 5G6 qmm	013.00025	S1 - Hauptschalter 5-polig TE	800419	Standherd Strahlheizkörper TE Speedstar elektronische Regelung BSH6K-TDB,-B System 70 18,0kW (6x3,0kW, Q240) SUPG	
Kabel 2 - ölflex 5G1,5 qmm	013.00019	P1-P6 - Potentiometer	LP1-100108		
Kabel 3 - SIHF 2x0,5 qmm	013.00010	K1 - Schütz 40A	800308		
Kabel 4,5,8,9,12,13 - LiY-DY 1x1qmm	013.00108	K2-K7 - Halbleiterrelais 40A	800308		
Kabel 6,7,10,11,14,15 - ölflex 5X0,5 qmm	013.00028	E1-E3 - Multicontroller Vers. 4.xx	300129		
F1 - Steuersicherung B6A	300120	H1 - Betrieb 'Ein' grün 230V	800201		
F2-F7 Gerätesicherung B16A	300121	H2 - Potentiometer 'Ein' gelb 2,2V	800222		
F8-F10 - Feinsicherung T6,3A	501264	H3 - Restwärmeanzeige rot 230V, Kabel	800214		
M1-M3 - Lüfter Kühlkörper	100300	R1-R6 - Heizkörper 230V/3000W Q TE	800821-TE		

Änderung			
	a		
	b		
	c		
		Version	1.0
Blatt		Datum	Name
4/4		11.11.19	Hänel

Berner-Kochsysteme GmbH&Co.KG
Sudetenstraße 5
D-87471 Durach
Tel.:+49(0)831/697247-0,Fax:-15
berner@induktion.de
www.induktion.de

Schaltplan
70-15/7