Vorderansicht / front view

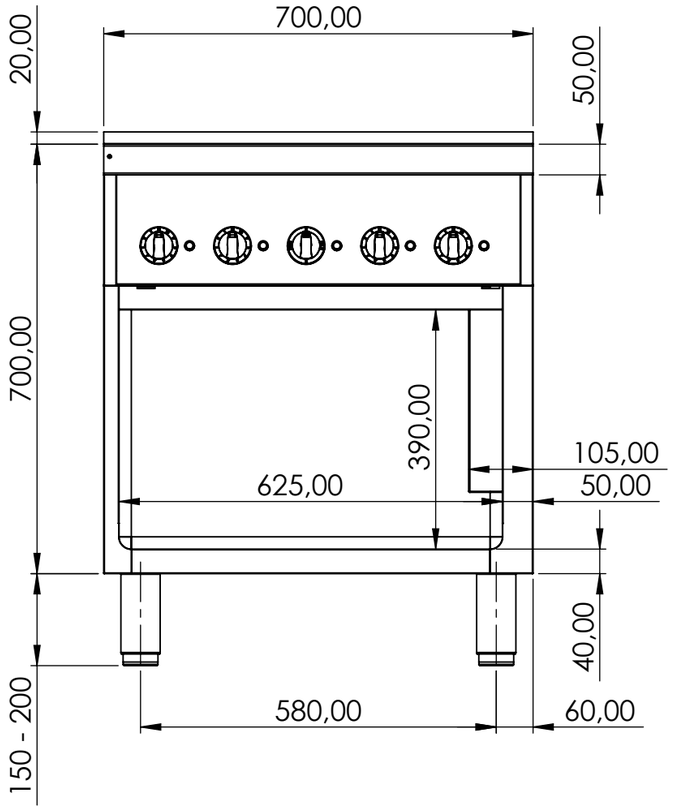

Seitenansicht / side view

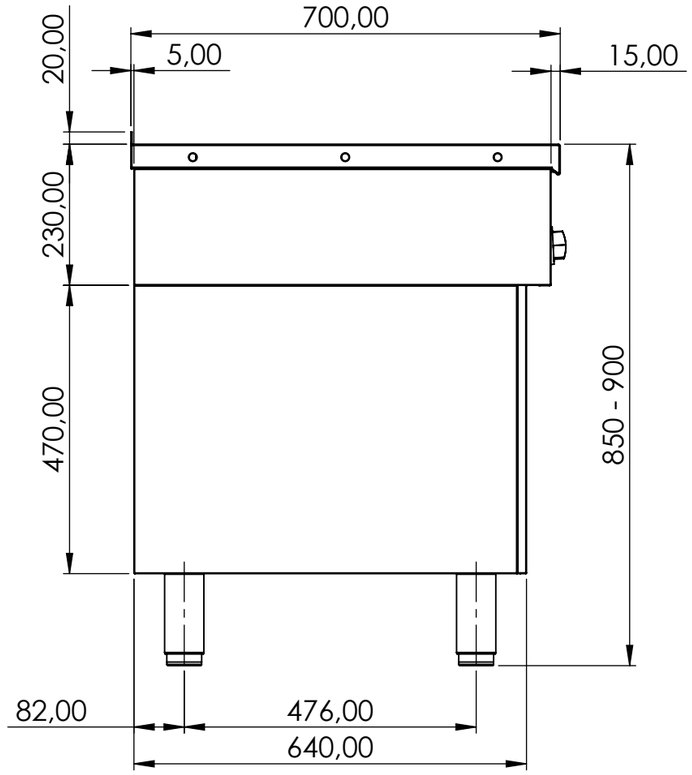

Draufsicht / top view

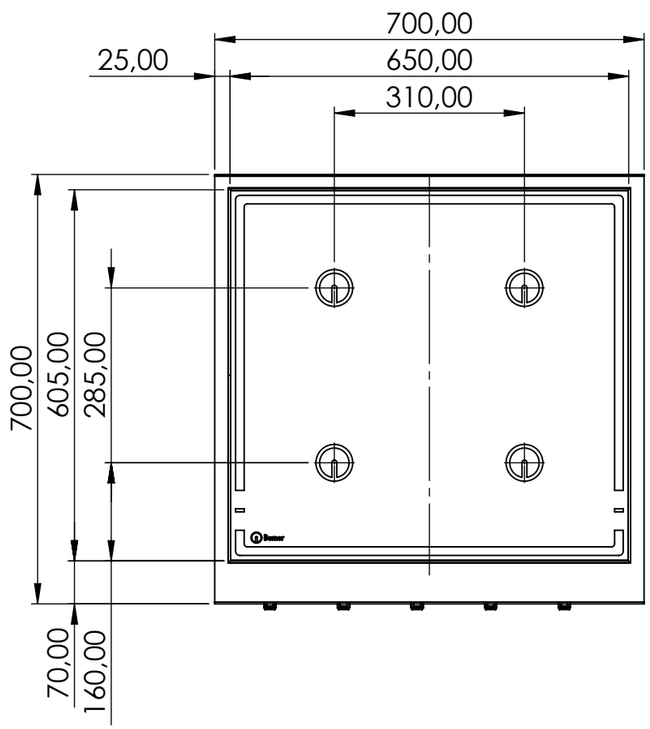

Option: ASA
Abdeckung seitlich abgekantet
Cover bevelled at the side

Für allein stehende Geräte
(ohne Verbindungssystem)
for stand alone appliances
(without connector system)

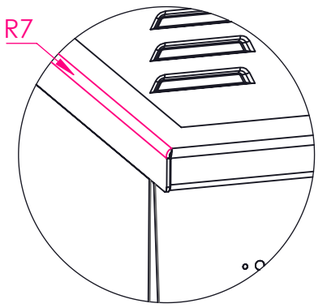

Position Kabeleinführung/
position cable intake

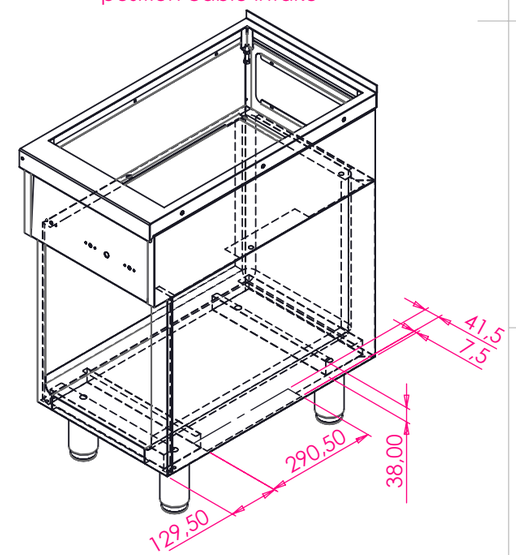

Berner-Kochsysteme GmbH & CO.KG
Sudetenstr. 5 D-87471 Durach
Tel.: +49(0)831/697247-0
Fax: +49(0)831/697247-15
Email: berner@induktion.de
www.induktion.de

Berner

BENENNUNG: Speedstar Strahlheizkörper Sys. 70

ARTIKELNR.: BSH4KTDB

Alle Maße in mm	Allgemeintoleranz = m	Kanten gebrochen	WERKSTOFF:	ZEICHNUNGSNR. BSH4KTDB
	NAME	SIGNATUR	DATUM	
GEZEICHNET	Markus (Tholl)	MT	16.03.2021	
GEPRÜFT	Hänel	RH	16.03.2021	HERSTELLER: Berner Kochsysteme
	NAME	Bereich	DATUM	ZEICHNUNGSNR./ARTIKELNR. HERSTELLER:
ÄNDERUNG				A3
Status	Freigegeben			Gewicht: 55925.85 g

MASSSTAB:1:10 BLATT 1 VON 2

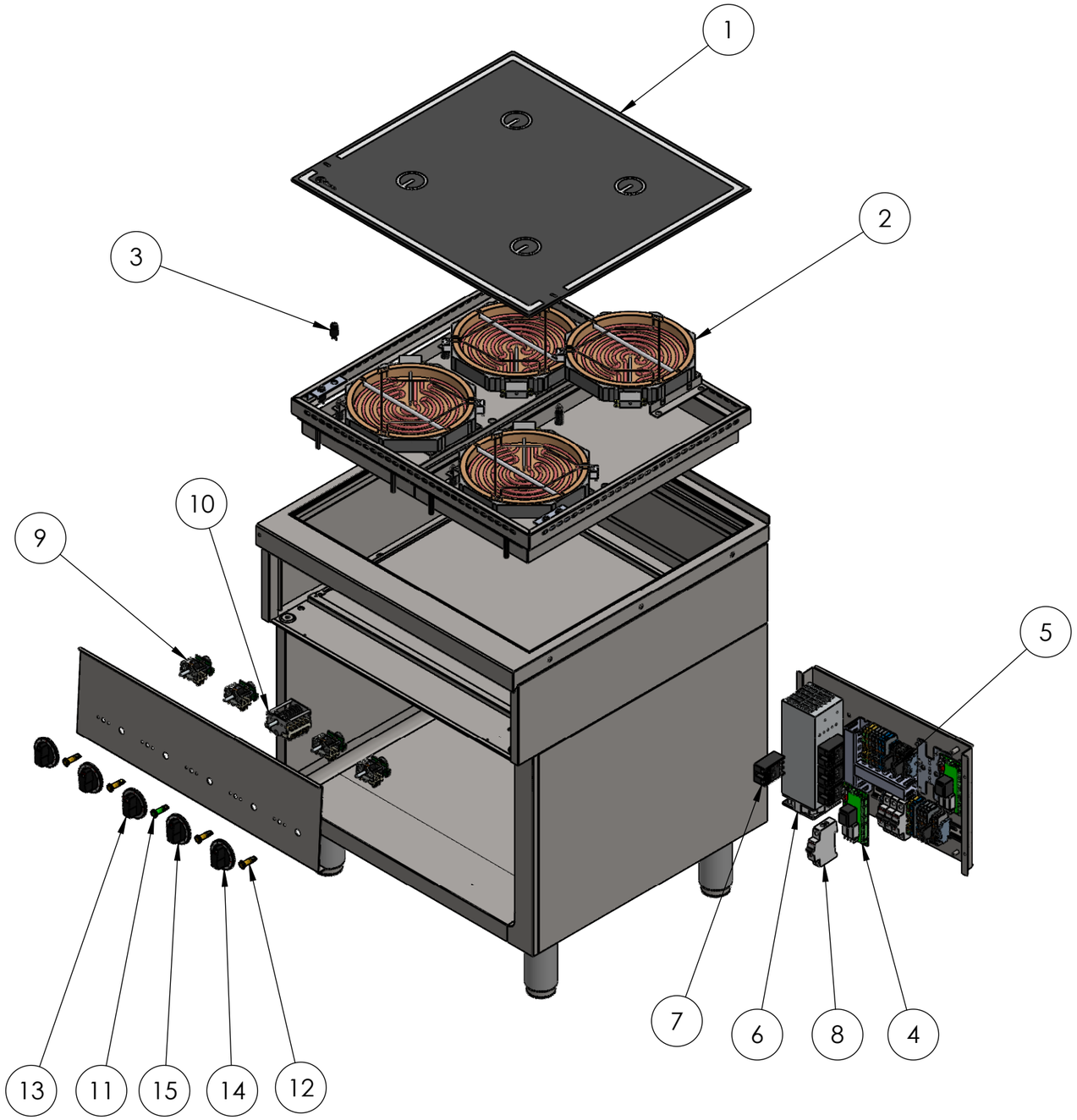

POS-NR.	ARTIKELNUMMER	BESCHREIBUNG	MENGE
1	324/2	Ceranglas 650x605x6 mm	1
2	800856-TE	Strahlheizkörper 2-Kreis 3,5kW Ø230 TE-Schleife	4
3	800214	Restwärmeanzeige 230V	4
4	300129	Multicontroller 4.xx	2
5	301038	Hebelsicherungsklemme PT 4-HESI (5x20)	3
6	100303	Lüfter 80x80x25mm	1
7	800317	Halbleiterelay 25A 250VAC	4
8	300121	Sicherungsautomat B16 / 1polig	4
9	LP1-100108	Potentiometer mit Vorsatzschalter	4
10	800419	Hauptschalter 5-Polig TE	1
11	800201	Betriebsleuchte Grün 230V	1
12	800206	Heizleuchte Gelb 2,2V	4
13	800119-B	Knebel Hauptschalter (O-TE AN-O-TE Aus) Berner Logo	1
14	801019-V	Knebel 0 - 10 Kochfeldposition Vorn	2
15	801019-H	Knebel 0 - 10 Kochfeldposition Hinten	2

Berner-Kochsysteme GmbH & CO.KG
Sudetenstr. 5 D-87471 Durach
Tel.: +49(0)831/697247-0
Fax: +49(0)831/697247-15
Email: berner@induktion.de
www.induktion.de

Berner

BENENNUNG: Speedstar Strahlheizkörper Sys. 70

ARTIKELNR.: BSH4KTDB

Alle Maße in mm	Allgemeintoleranz = m	Kanten gebrochen	WERKSTOFF:	ZEICHNUNGSNR. BSH4KTDB
	NAME	SIGNATUR	DATUM	
GEZEICHNET	Markus (Tholl)	MT	16.03.2021	
GEPRÜFT	Hänel	RH	16.03.2021	HERSTELLER: Berner Kochsysteme
	NAME	Bereich	DATUM	ZEICHNUNGSNR./ARTIKELNR. HERSTELLER:
ÄNDERUNG				A3
Status	Freigegeben			Gewicht: 55925.85 g / MASSSTAB:1:10 / BLATT 2 VON 2