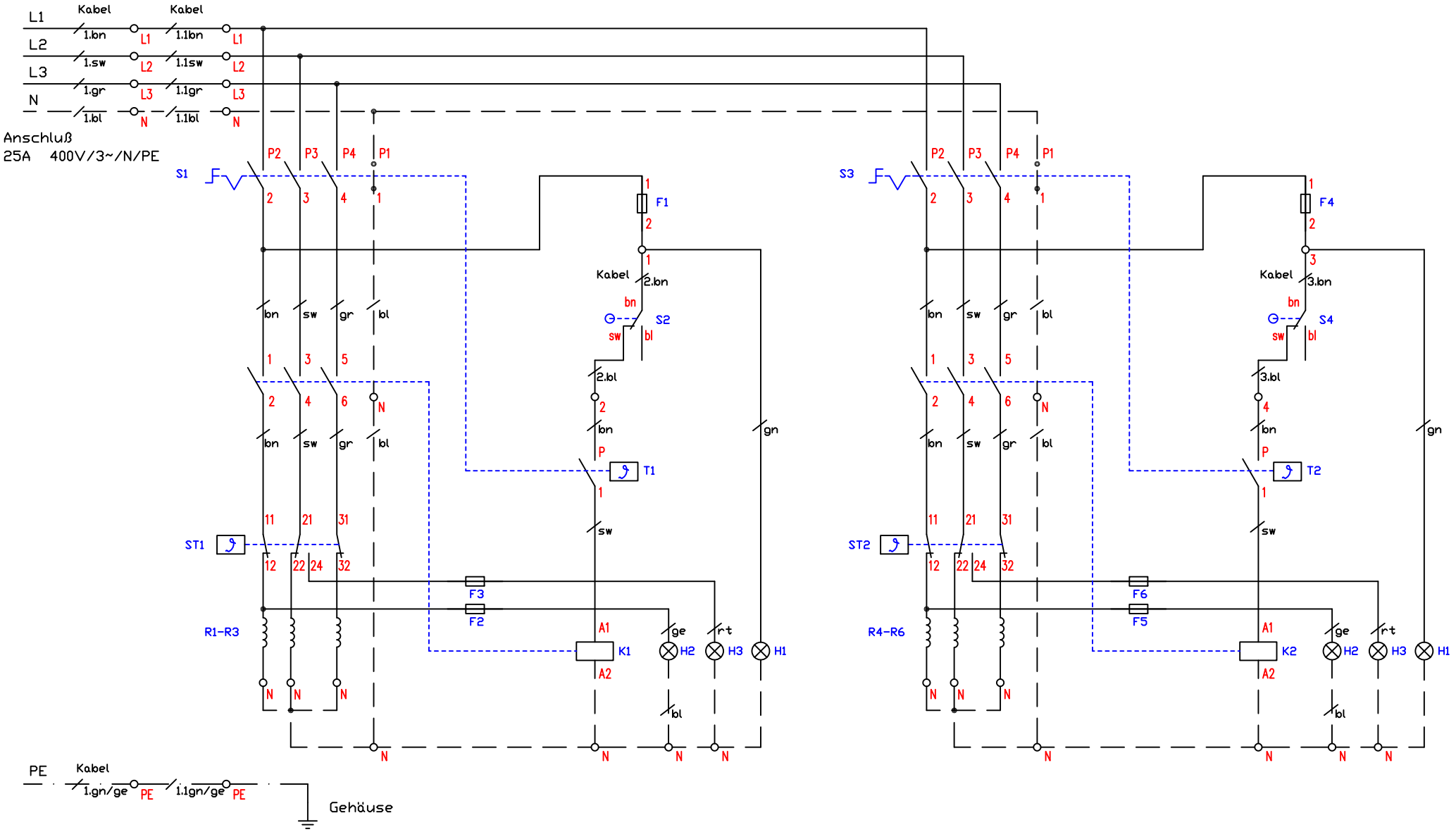

Kabel 1, 1.1 - 180 EWKF 5G4qmm	013.00008	F1,F4 - Feinsicherung T6,3A/Sicherungsklemme	501264/301038
Kabel 2,3 - SIHF 2x0,5qmm	013.00010	F2,F3,F5,F6 - Feinsicherung T1A/Sicherungshalter	501263/501262
		ST1,ST2 - Sicherheitsthermostat 237°C	300169
		H1 - Betriebslampe "Ein" grün 230V	800201
S1,S3 - Vorschalter Thermostat	400300	H2 - Heizlampe gelb 230V	800206
S2,S4 - Pizzato Mikroschalter	200348	H3 - Lampe "STB ausgelöst" rot 230V	800202
T1,T2 - Thermostat 60-180°C	400300		
K1,K2 - Schütz 25A	800305	R1-R3; R4-R6 - Heizkörper 230V/2660W	400328

Schaltplan Berner
Fritteuse System 70
BHFS2SKTD
16,0kW

Änderung: a, b, c

Version: 1.3

Berner-Kochsysteme GmbH&Co.KG
Sudetenstraße 5
D-87471 Durach
Tel.:+49(0)831/697247-0,Fax:-15
berner@induktion.de
www.induktion.de

Blatt	Datum	Name
1/1	10.07.19	Hänel

Schaltplan
BHF-10/7