Datenblatt BFS2KTD

E: 400V/3~/N/PE 50Hz 20,0 kW
PA: Potentialausgleich

Zuleitung: 5G6mm²
Absicherung bauseits: 32A

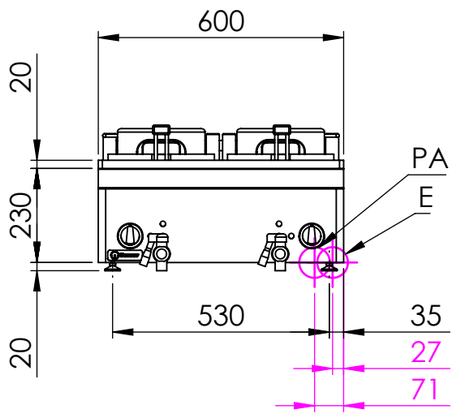

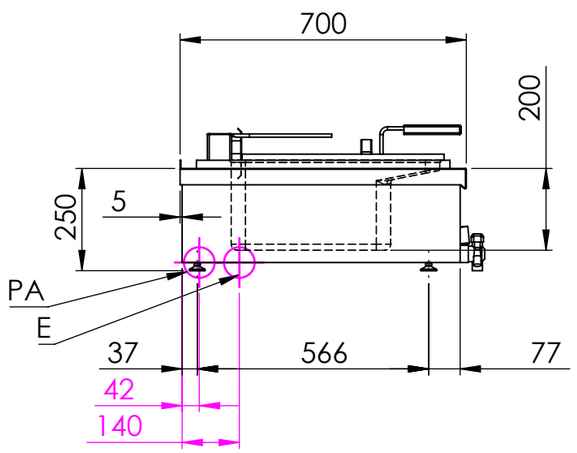

Elektro-Fritteuse, 2 Becken, 2x12 Liter

Artikel-Nr.: BFS2KTD

Breite: 600 mm
Tiefe: 700 mm
Höhe: 250 mm (Korpushöhe 230mm)
Material: CNS 18/10

Flächenbündiges Verbindungszugsystem mit Haarfuge.

Fritteusenbecken fugenlos eingeschweißt mit Schwallrand.
Fettablass nach vorn.

Gesamtfüllmenge: 2 x 12 Liter
Nutzfüllmenge: 2 x 8 Liter
Korbgröße: 230 x 280 x 100mm (BxTxH)

Anschlusswert: 20,0 kW / 400 V

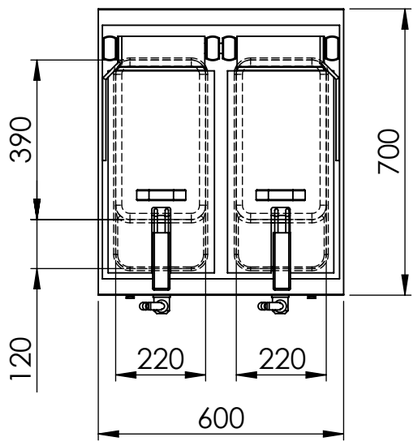

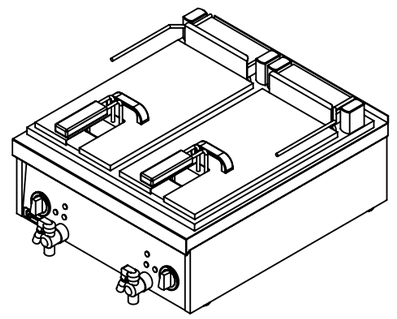

Berner-Kochsysteme GmbH & CO.KG
Sudetenstr. 5 D-87471 Durach
Tel.: +49(0)831/697247-0
Fax: +49(0)831/697247-15
Email: berner@induktion.de
www.induktion.de

	NAME	SIGNATUR	DATUM
GEZEICHNET	Attila (Csakvari)	CSA	14.09.2022
GEPRÜFT	Tholl	MT	14.09.2022
	Beschreibung		DATUM
ÄNDERUNG			
NAME			Status: Freigegeben

WERKSTOFF: 1.4301 (X5CrNi18-10)
HERSTELLER: Berner Kochsysteme
Allgemeintoleranz = m

BENENNUNG: Elektro-Fritteuse 2x12 Liter
ARTIKELNR.: BFS2KTD
ZEICHNUNGSNR.: BFS2KTD
Zeichnungsindex:
ZEICHNUNGSNR./ARTIKELNR. HERSTELLER:
A3
Alle Maße in mm | **Kanten gebrochen** | MASSSTAB:1:15 | BLATT 1 VON 1