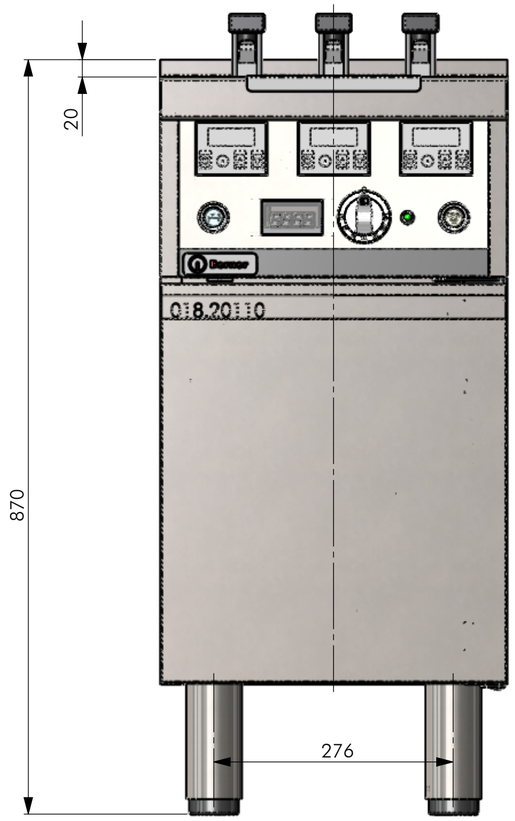

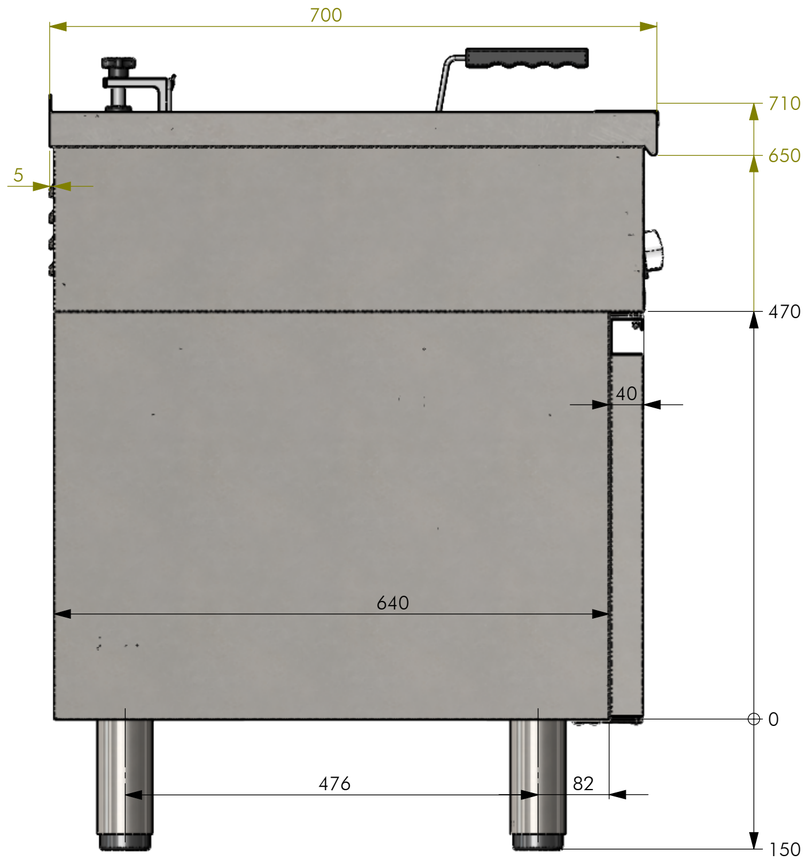

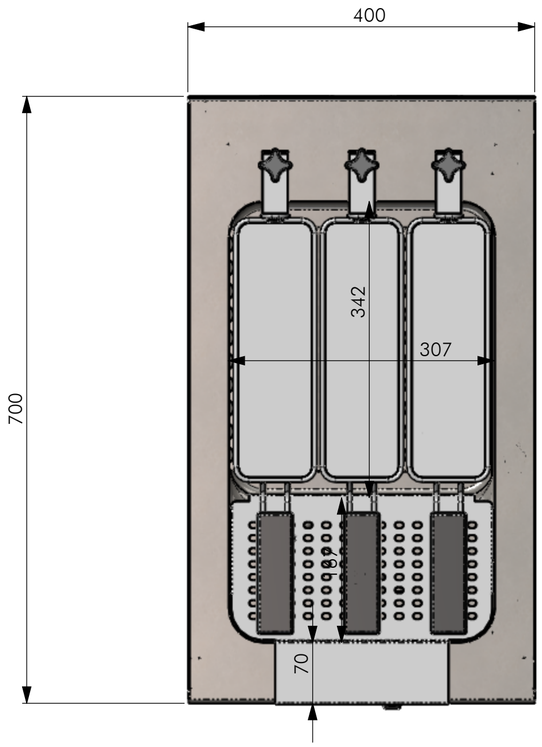

Anschlussschema

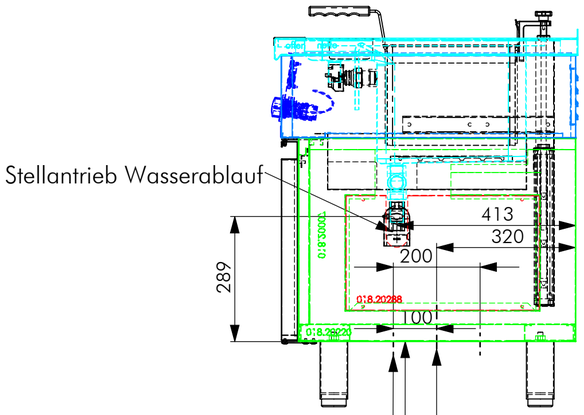

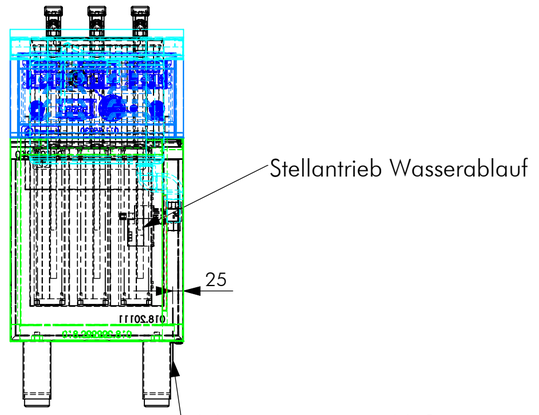

alle Maße in mm
Allgemeintoleranz = m

	NAME	DATUM	SIG.
GEZEICHNET	Adolf	10.04.2018	MA
GEPRÜFT			

DATUM	SIG.	INDEX	ÄNDERUNG
10.04.2018	MA	a	
		b	
		c	
		d	

Material
Gewicht

BENENNUNG:

Geräteansicht1

Berner

Berner-Kochsysteme GmbH & Co.KG
Sudetenstr.5 D-87471 Durach
www.induktion.de

ZEICHNUNGSNR:

BHNKKTDHE

MASSSTAB 1:5

A2

BLATT 1 VON 4

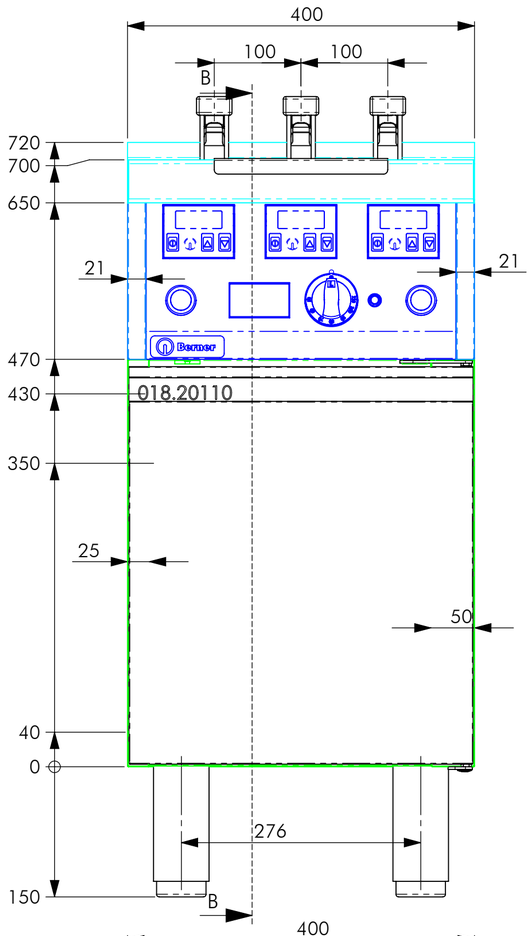

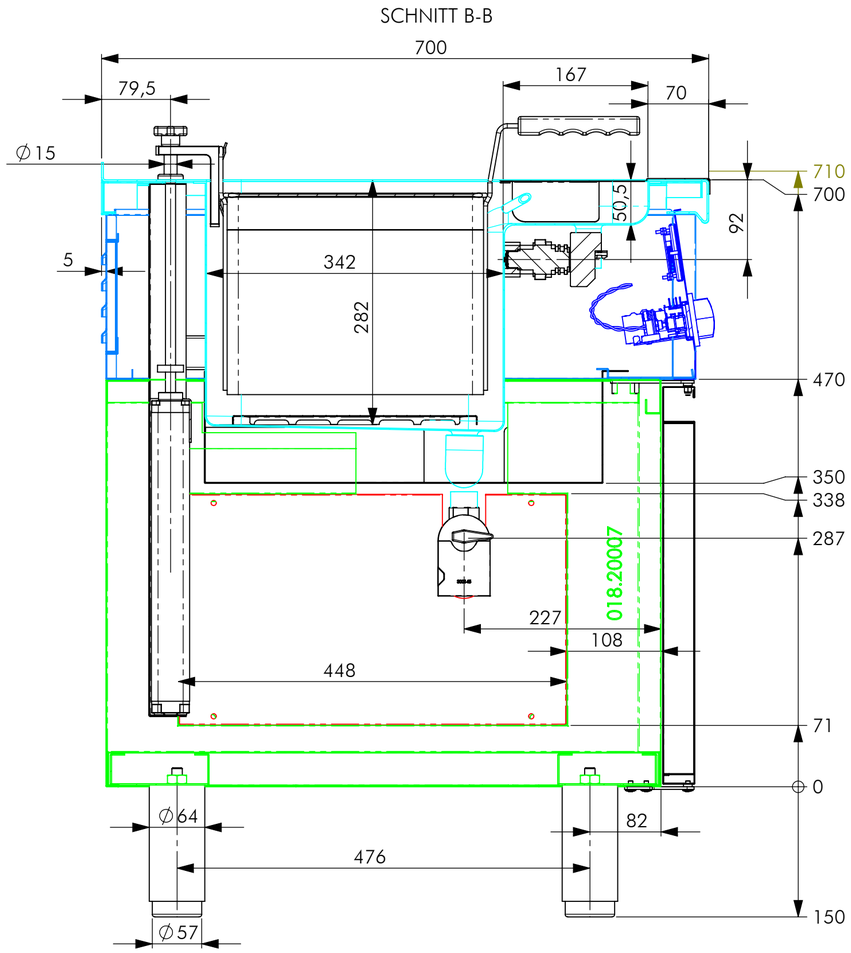

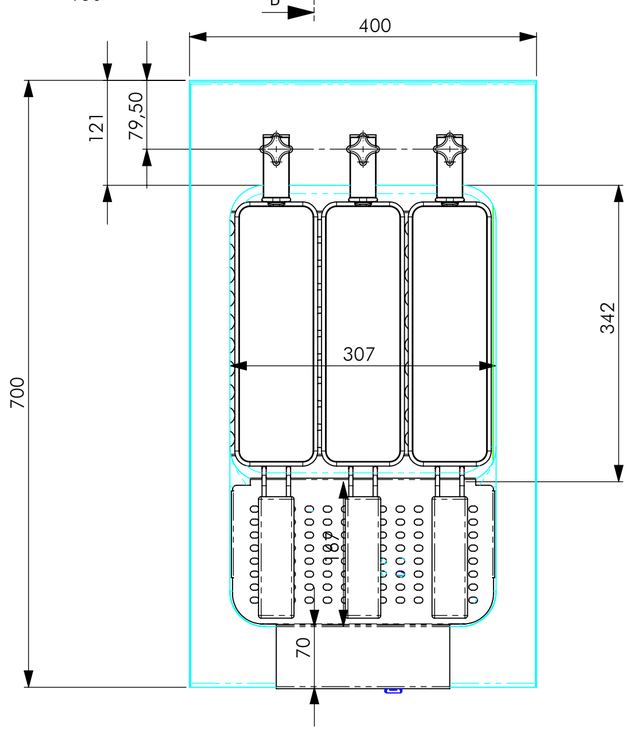

Schalterblende

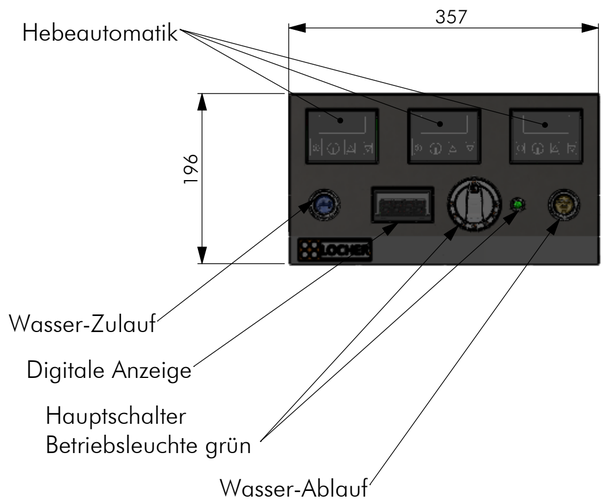

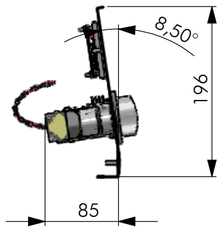

Einbautiefe

alle Maße in mm
Allgemeintoleranz = m

	NAME	DATUM	SIG.
GEZEICHNET	Adolf	10.04.2018	MA
GEPRÜFT			

DATUM	SIG.	INDEX	ÄNDERUNG
10.04.2018	MA	a	
		b	
		c	
		d	

Material:
Gewicht:

Berner

Berner-Kochsysteme GmbH & Co.KG
Sudetenstr.5 D-87471 Durach
www.induktion.de

BENENNUNG:

Geräteansicht2

ZEICHNUNGSNR:

BHNKKTDHE

MASSSTAB 1:5

A2

BLATT 2 VON 4

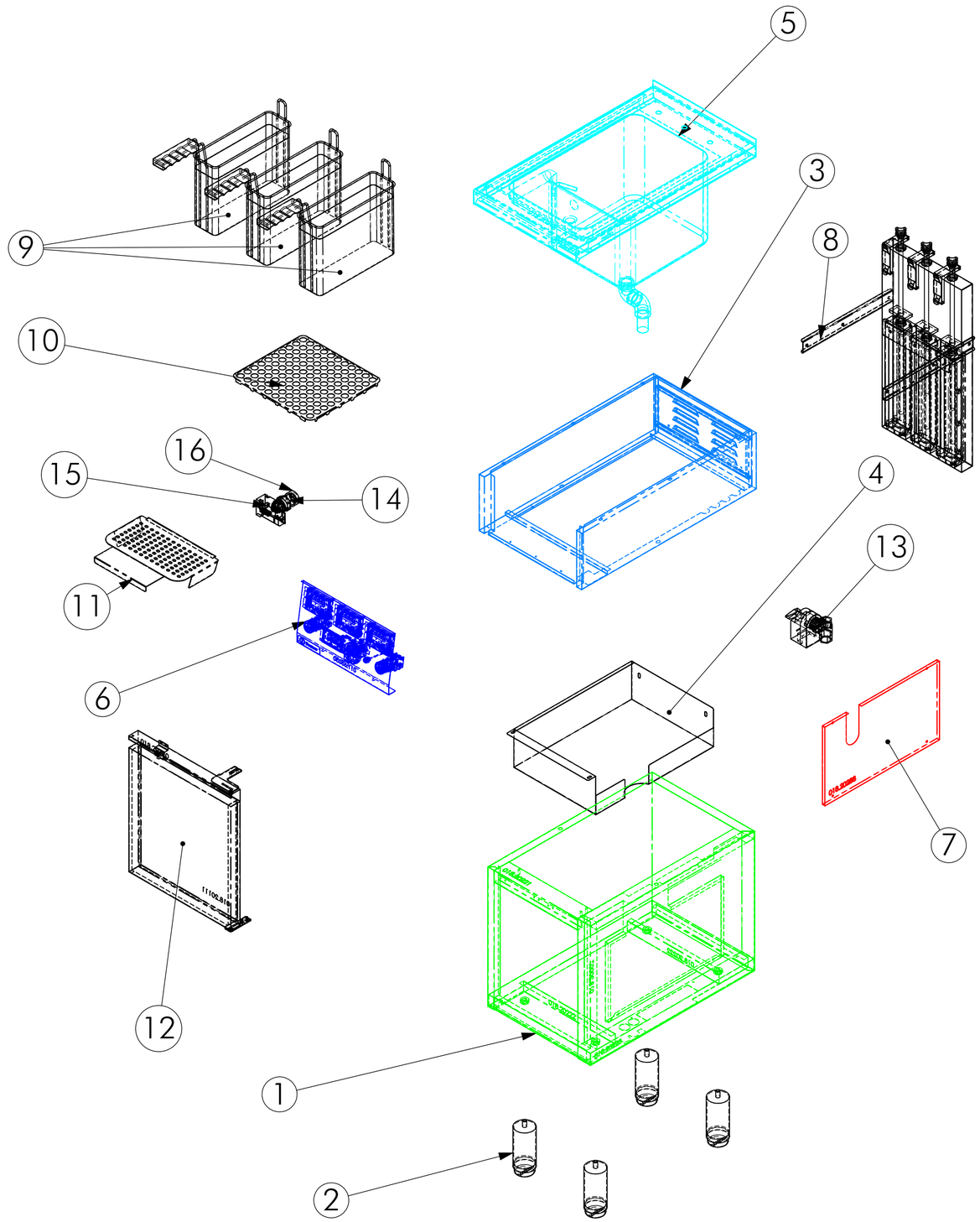

POS-NR.	BENENNUNG	SW-Titel(Title)	Default/MENGE
1	LO-730804	Unterbau	1
2	700502_Fuss	Fuss	4
3	LO-720804	MIttelteil	1
4	018.820298_Abdeckung	Abdeckung	1
5	OT-BHNKKTDHE	Oberteil	1
6	011.25024-Blende-BG		1
7	018.20288	Revisionsblech	1
8	Spindelantribe-BG-200mm		1
9	Korb_305x95x230		3
10	002.10045_Einlegblech-BKEA_2-3		1
11	Tropfblech-2-3-1-1 -70		1
12	LO-209950	Türe	1
13	300145		1
14	Niveauregulierer		1
15	Steuereinheit-Niveauregelung		1
16	Aufnahme-Niveauregulierung		1

	NAME	DATUM	SIG.
GEZEICHNET	Adolf	10.04.2018	MA
GEPRÜFT			

DATUM	SIG.	INDEX	ÄNDERUNG
10.04.2018	MA	a	
		b	
		c	
		d	

Material
Gewicht

Berner

Berner-Kochsysteme GmbH & Co.KG
Sudetenstr.5 D-87471 Durach
www.induktion.de

BENENNUNG:
Explosionszeichnung

ZEICHNUNGSNR:
BHNKKTDHE

MASSSTAB 1:5

A2

BLATT 3 VON 4

GAB 2/3 Behälter Set

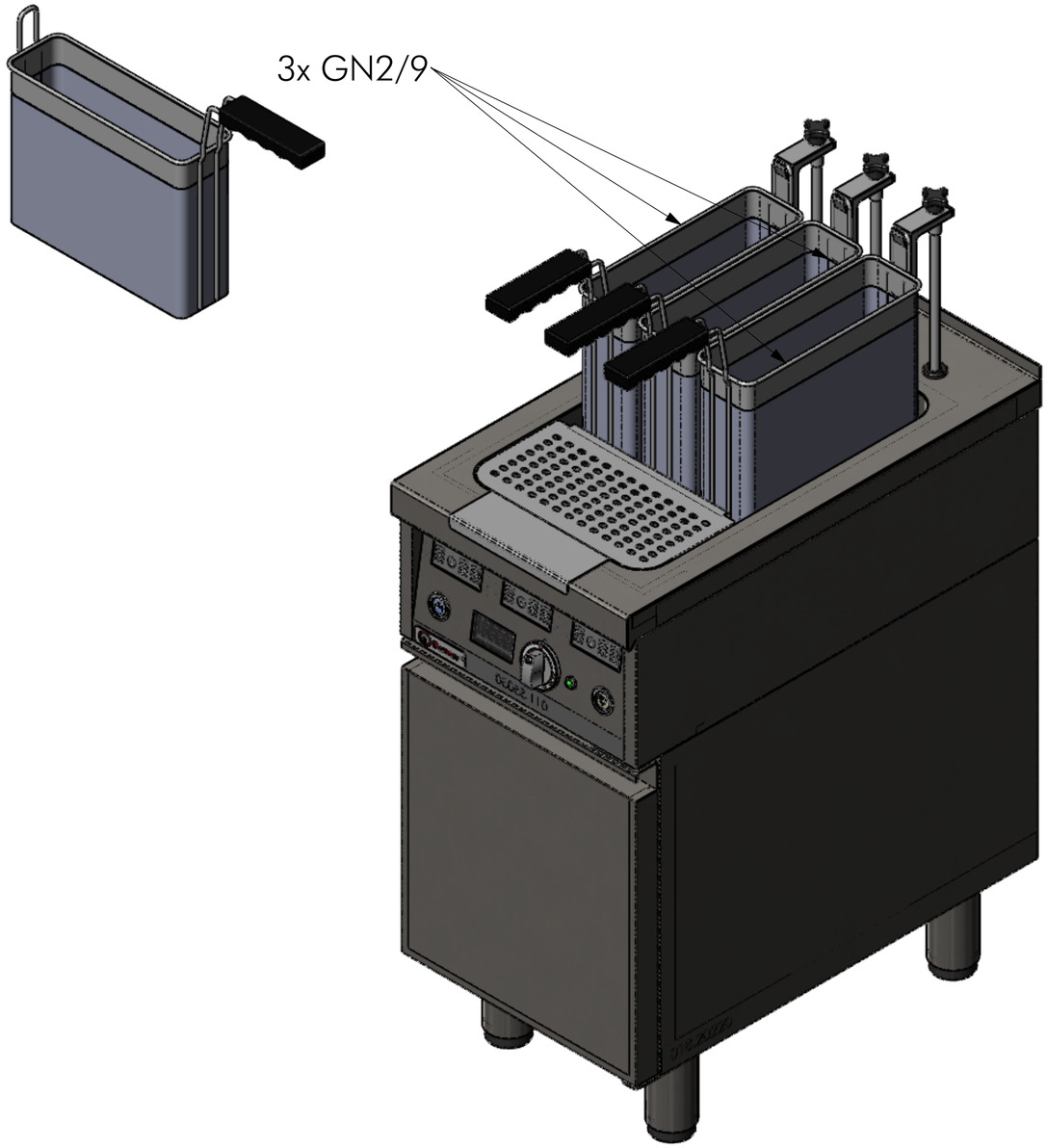

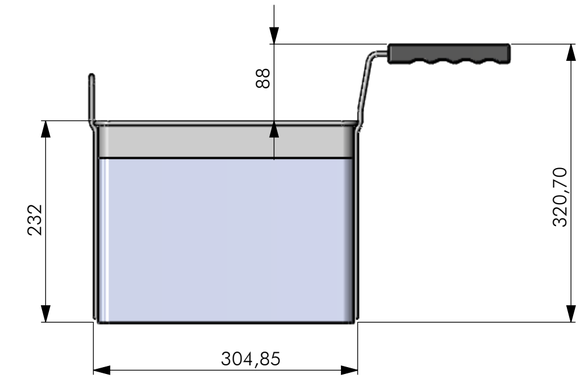

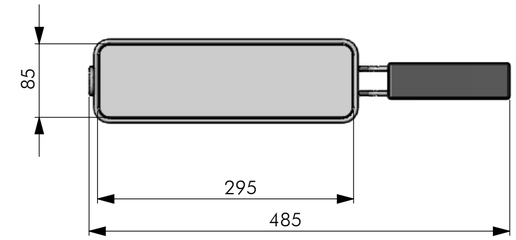

	NAME	DATUM	SIG.
GEZEICHNET	Adolf	10.04.2018	MA
GEPRÜFT			

Berner

Berner-Kochsysteme GmbH & Co.KG
Sudetenstr.5 D-87471 Durach
www.induktion.de

DATUM	SIG.	INDEX	ÄNDERUNG
10.04.2018	MA	a	
		b	
Material		c	
Gewicht		d	

BENENNUNG:

Körbe

ZEICHNUNGSNR:

BHNKKTDHE

MASSSTAB 1:5

A2

BLATT 4 VON 4