Vorderansicht / front view

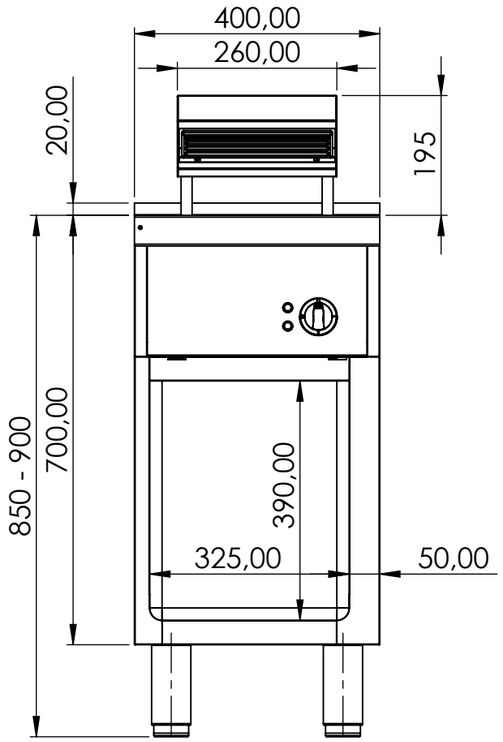

Seitenansicht / side view

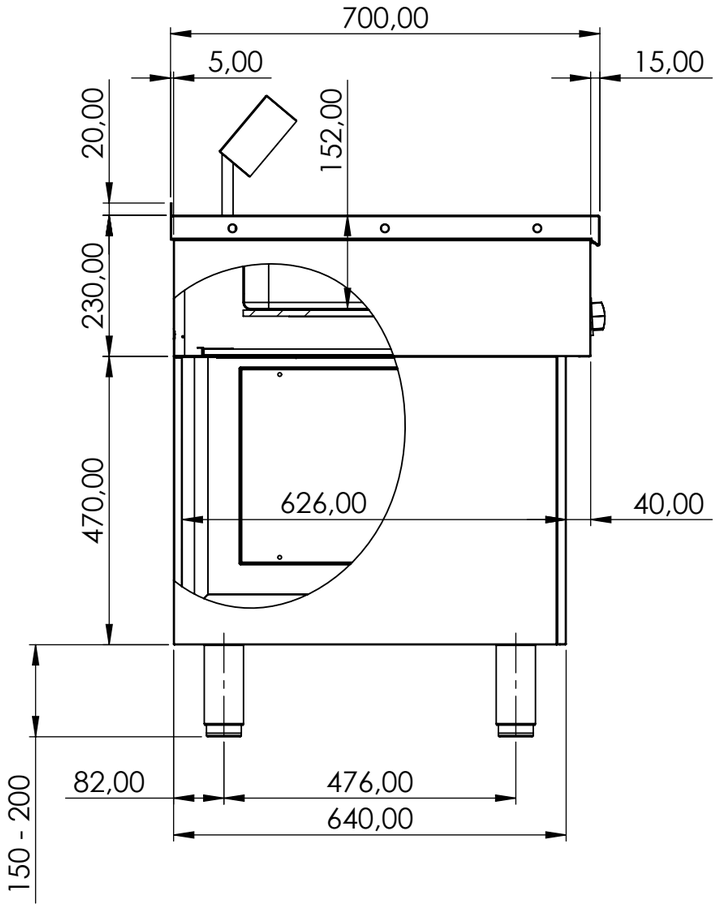

Draufsicht / top view

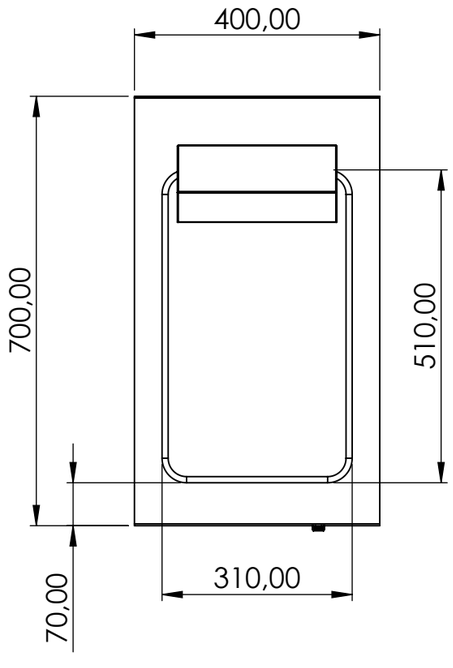

Position Kabeleinführung/
position cable intake

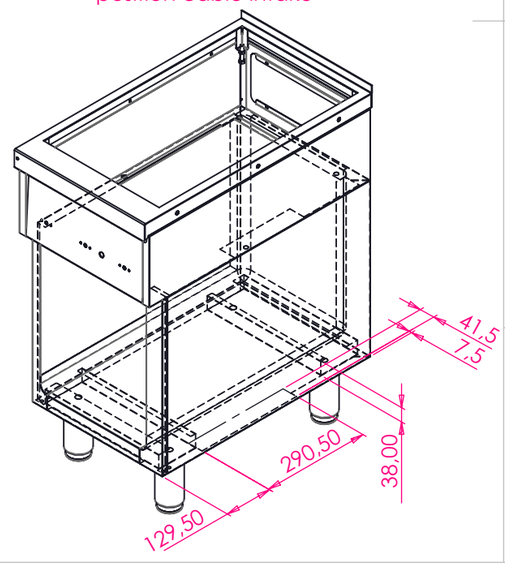

Option: ASA
Abdeckung seitlich abgekantet
Cover bevelled at the side

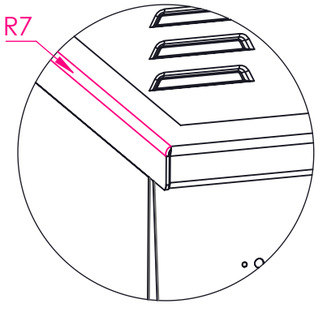

Für allein stehende Geräte
(ohne Verbindungssystem)
for stand alone appliances
(without connector system)

Berner-Kochsysteme GmbH &
CO.KG
Sudetenstr. 5 D-87471 Durach
Tel.: +49(0)831/697247-0
Fax: +49(0)831/697247-15
Email: berner@induktion.de
www.induktion.de

Berner

BENENNUNG: Pommes Wärmer Sys. 70

ARTIKELNR.: BHPWKTD

Alle Maße in mm	Allgemeintoleranz = m	Kanten gebrochen

	NAME	SIGNATUR	DATUM
GEZEICHNET	Markus (Tholl)	MT	12.05.2021
GEPRÜFT	Hänel	RH	12.05.2021
	NAME	Bereich	DATUM
ÄNDERUNG			
Status	Freigegeben		

WERKSTOFF:

HERSTELLER: Berner Kochsysteme

Gewicht: 39955.55 g

ZEICHNUNGSNR.: BHPWKTD

ZEICHNUNGSNR./ARTIKELNR. HERSTELLER: BHPWKTD

A3

MASSSTAB:1:10

BLATT 1 VON 1