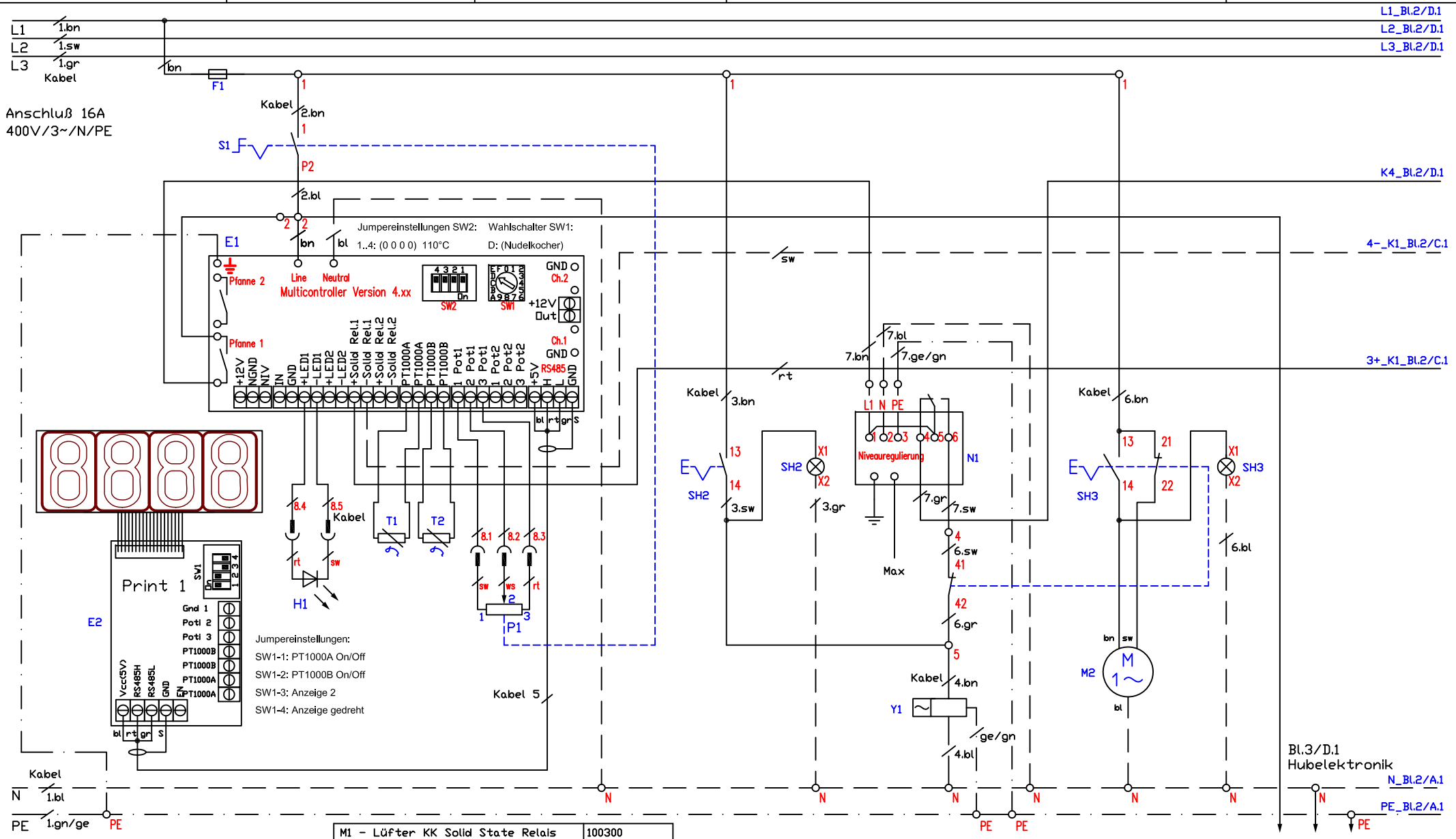

Kabel 1 - SIHF 5G2,5qmm	013.00011	M1 - Lüfter KK Solid State Relais	100300		
Kabel 2,4 - SIHF 3G0,5qmm	013.00102	T1 - Temperaturfühler PT1000 Becken	100372	F1 - Feinsicherung F6.3A/Sicherungsklemme	501278/301038
Kabel 3,6 - SIHF 3X0,5qmm	013.00111	T2 - Temperaturfühler PT1000 Boden	100377	S1,P1 - Potentiometer mit Vorschalter	LP1-100108
Kabel 5 - RD-Y(St)Y 2x2x0,5	013.00042	T3 - Bimetallschalter	FAR-1006851	ST1 - Sicherheitsthermostat 150°C	300092
Kabel 7,13,14,15 - SIHF 5G0,5qmm	013.00100	K1-K3 - Solid State Relais 40A/480V	800324	SH2 - Leuchttaster blau "Wasserzulauf"	300300
Kabel 8 - SIHF 7G0,5qmm	013.00101	K4 - Schütz 25A/230V/RC-Glied	800305/800323	SH3 - Leuchttaster gelb "WAS"	300304
Kabel 10,11,12 - SIHF 4x0,5qmm	013.00147	M3-M5 - Hubmotor	102000	E3-E5 - Touchelektronik Nudeltimer	200526
E1 - Multicontroller Vers. 4.xx	300129	H1 - LED grün "Betrieb EIN"	100134	E6 - Nudeltimerrelais Hubautomatik	200525
E2 - Anzeige Vers. I	100318	N1 - Elektronik Niveauregulierung"WZN"	100065	M2 - Stellantrieb Wasserablauf "WAS"	300112
		Y1 - Magnetventil "Wasserzulauf"	300114	R1-R3 - Heizkörper 400V/3x2700W	

Schaltplan Berner
Standgerät Nudelkocher
System 70 BHNKKTDHE
8,0kW; Controller Vers.4.xx

Änderung			
	a		
	b		
	c		
		Version:	2.8

Berner-Kochsysteme GmbH&Co.KG
Sudetenstraße 5
D-87471 Durach
Tel.:+49(0)831/697247-0,Fax:-15
berner@induktion.de
www.induktion.de

Blatt	Datum	Name
1/3	27.09.18	Hänel

Schaltplan
BHN-70/45

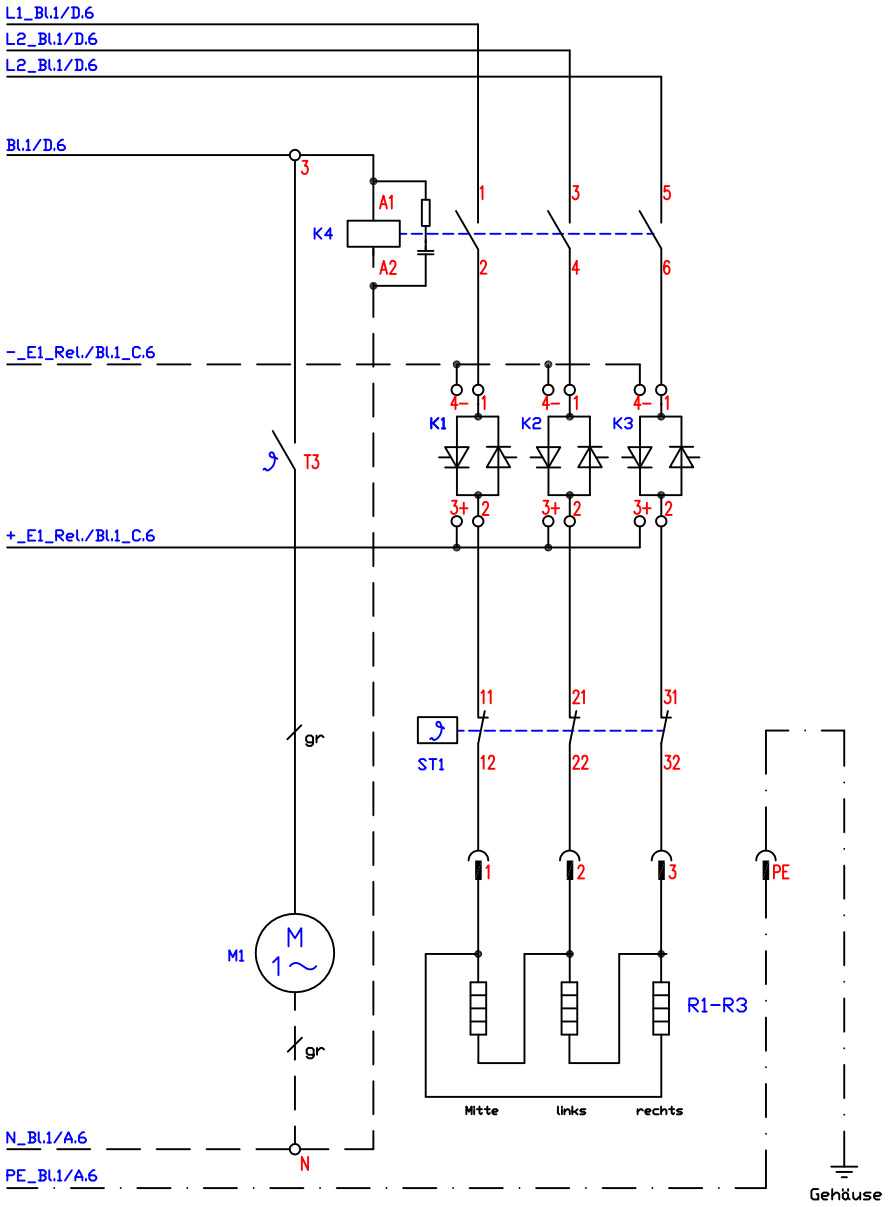

				F1 - Feinsicherung F6.3A/Sicherungsklemme	501278/301038
Kabel 1 - SIHF 5G2,5qmm	013.00011	M1 - Lüfter KK Solid State Relais	100300	S1,P1 - Potentiometer mit Vorschalter	LP1-100108
Kabel 2,4 - SIHF 3G0,5qmm	013.00102	T1 - Temperaturfühler PT1000 Becken	100372	ST1 - Sicherheitsthermostat 150°C	300092
Kabel 3,6 - SIHF 3X0,5qmm	013.00111	T2 - Temperaturfühler PT1000 Boden	100372	H1 - LED grün "Betrieb EIN"	100134
Kabel 5 - RD-Y(St)Y 2x2x0,5	013.00042	T3 - Bimetallschalter	FAR-1006851	SH2 - Leuchttaster blau "Wasserzulauf"	300300
Kabel 7,13,14,15 - SIHF 5G0,5qmm	013.00100	K1-K3 - Solid State Relais 40A/480V	800324	SH3 - Leuchttaster gelb "WAS"	300304
Kabel 8 - SIHF 7G0,5qmm	013.00101	K4 - Schütz 25A/230V/RC-Glied	800305/800323	E3-E5 - Touchelektronik Nudeltimer	200526
Kabel 10,11,12 - SIHF 4x0,5qmm	013.00147	M3-M5 - Hubmotor	102000	E6 - Nudeltimerrelais Hubautomatik	200525
E1 - Multicontroller Vers. 4.xx	300129	N1 - Elektronik Niveauregulierung"WZN"	100065	M2 - Stellantrieb Wasserablauf "WAS"	300112
E2 - Anzeige Vers. I	100318	Y1 - Magnetventil "Wasserzulauf"	300114	R1-R3 - Heizkörper 400V/3x2700W	

Schaltplan Berner
Standgerät Nudelkocher
System 70 BHNKKTDHE
8,0kW; Controller Vers.4.xx

Änderung: a, b, c

Version: 2.8

Berner-Kochsysteme GmbH&Co.KG
Sudetenstraße 5
D-87471 Durach
Tel.:+49(0)831/697247-0,Fax:-15
berner@induktion.de
www.induktion.de

Blatt	Datum	Name
2/3	27.09.18	Hänel

Schaltplan
BHN-70/45

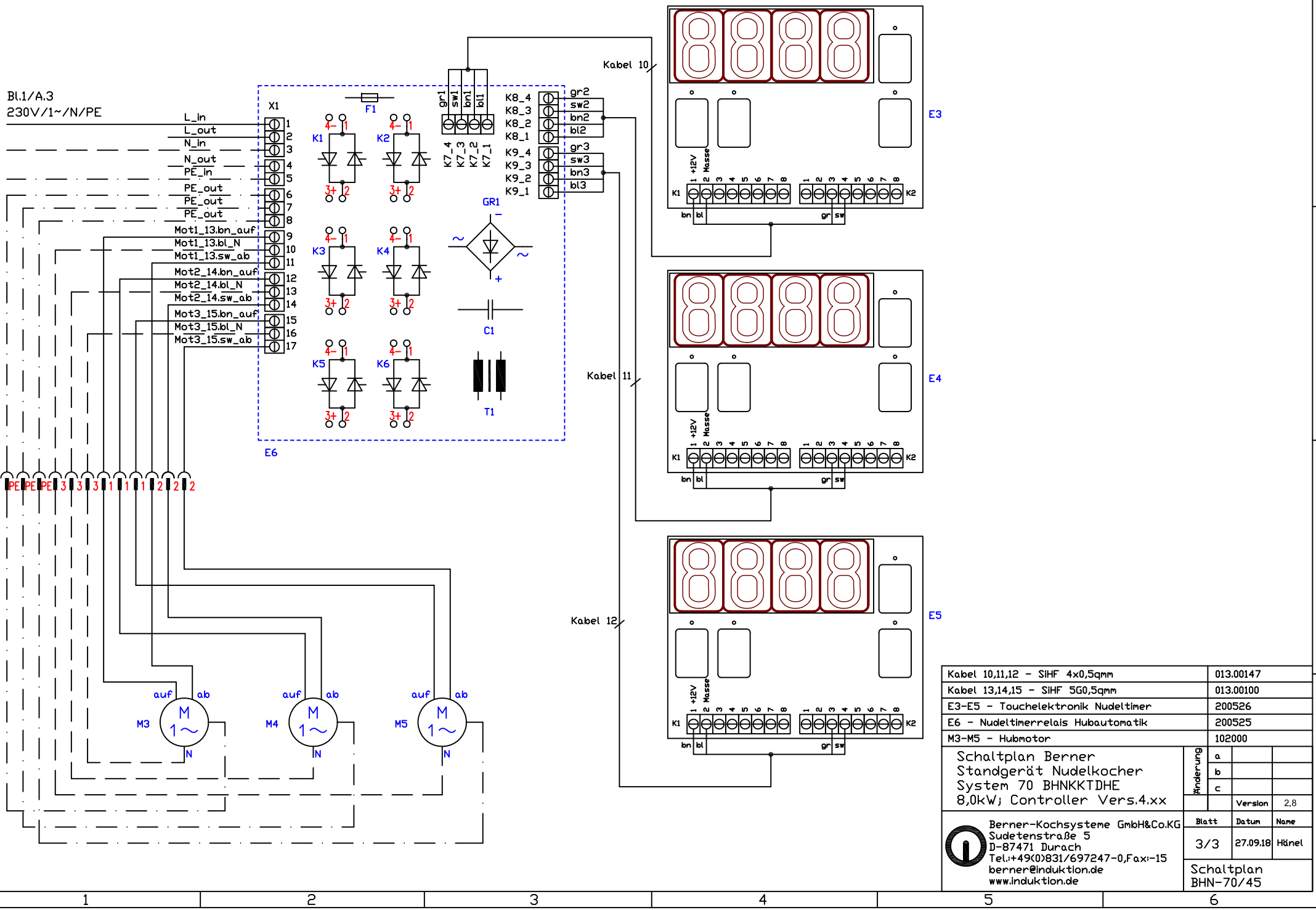

Kabel 10,11,12 - SIHF 4x0,5qmm	013.00147
Kabel 13,14,15 - SIHF 5G0,5qmm	013.00100
E3-E5 - Touchelektronik Nudeltimer	200526
E6 - Nudeltimerrelais Hubautomatik	200525
M3-M5 - Hubmotor	102000

Schaltplan Berner
Standgerät Nudelkocher
System 70 BHNKKTDHE
8,0kW; Controller Vers.4.xx

Änderung: a, b, c

Version 2.8

Berner-Kochsysteme GmbH&Co.KG
Sudetenstraße 5
D-87471 Durach
Tel.:+49(0)831/697247-0,Fax:-15
berner@induktion.de
www.induktion.de

Blatt	Datum	Name
3/3	27.09.18	Hänel

Schaltplan
BHN-70/45