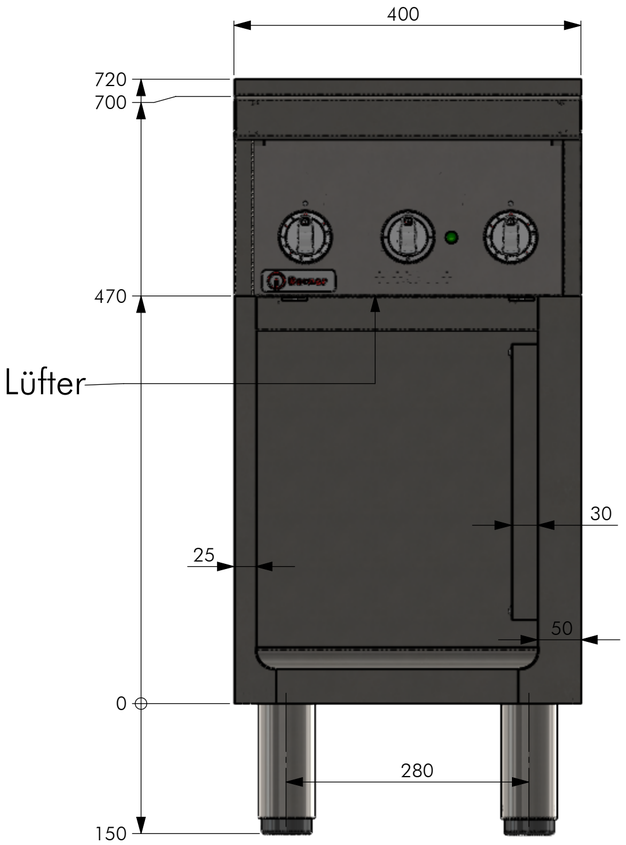

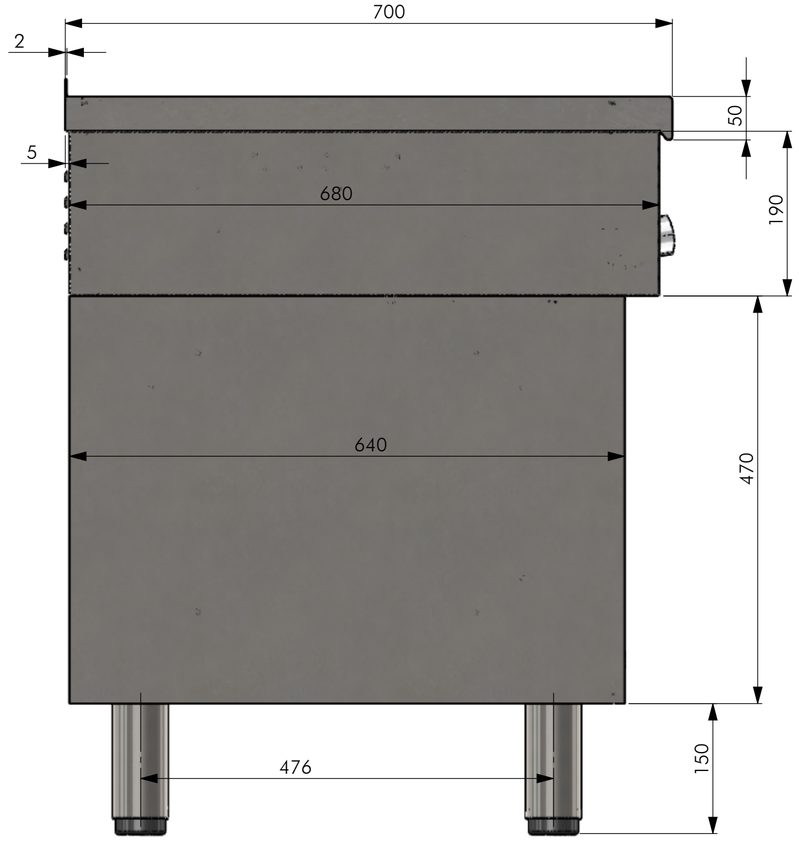

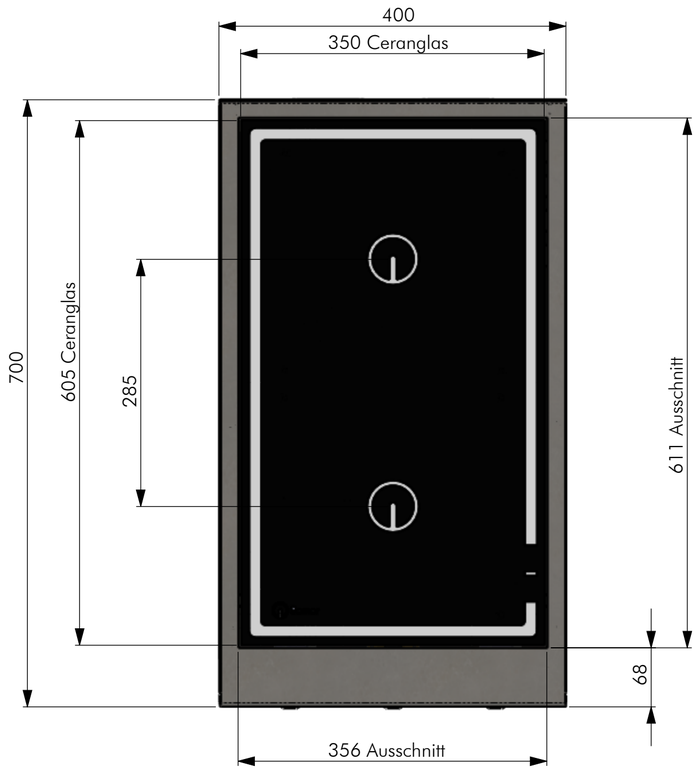

Anschlussschema

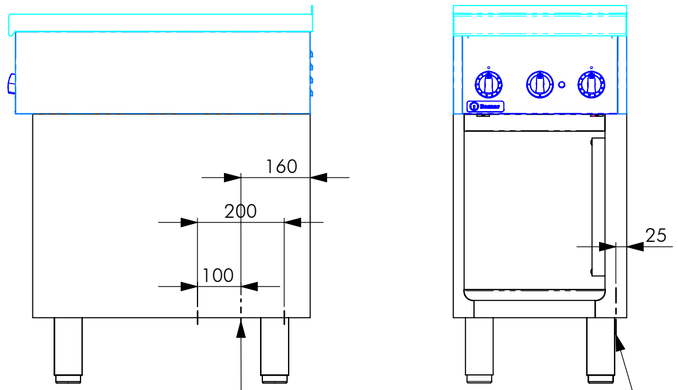

Elektro-Anschluss
Einführung
bauseits von unten

Elektro-Anschluss
Einführung
bauseits von unten

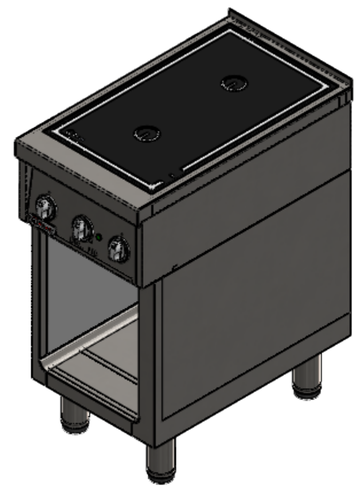

alle Maße in mm
Allgemeintoleranz = m

	NAME	DATUM	SIG.
GEZEICHNET	Adolf	09.05.2018	MA
GEPRÜFT	Denz	09.05.2018	AD

DATUM	SIG.	INDEX	ÄNDERUNG
09.05.2018	MA	a	
Material		b	
Gewicht 24911.42g		c	
		d	

Berner

Berner-Kraftsysteme GmbH & Co. KG
Kaiserstr. 5 D-87477 Durach
www.induktion.de

BENENNUNG: Geräteansicht1

ZEICHNUNGSNR: BIH2KTD10

BLATT 1 VON 3

MASSSTAB 1:5

A2

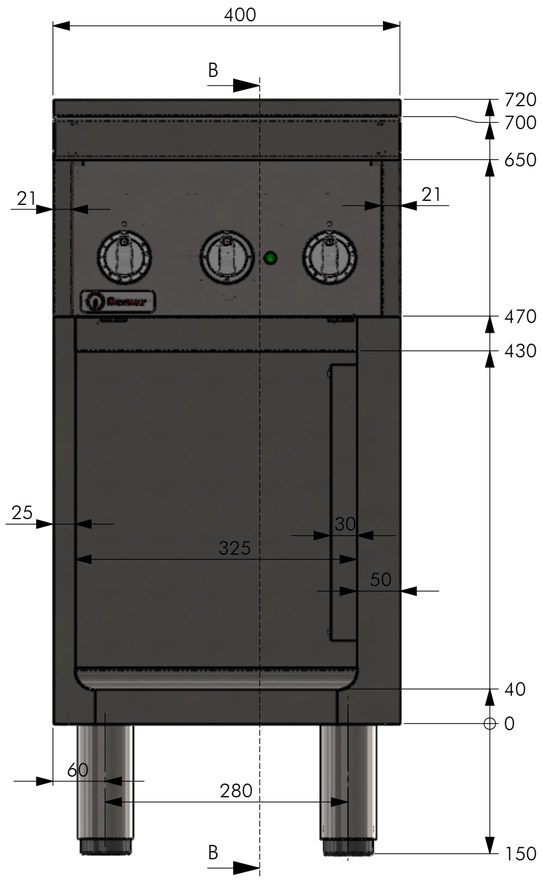

SCHNITT B-B
MAßSTAB 1 : 5

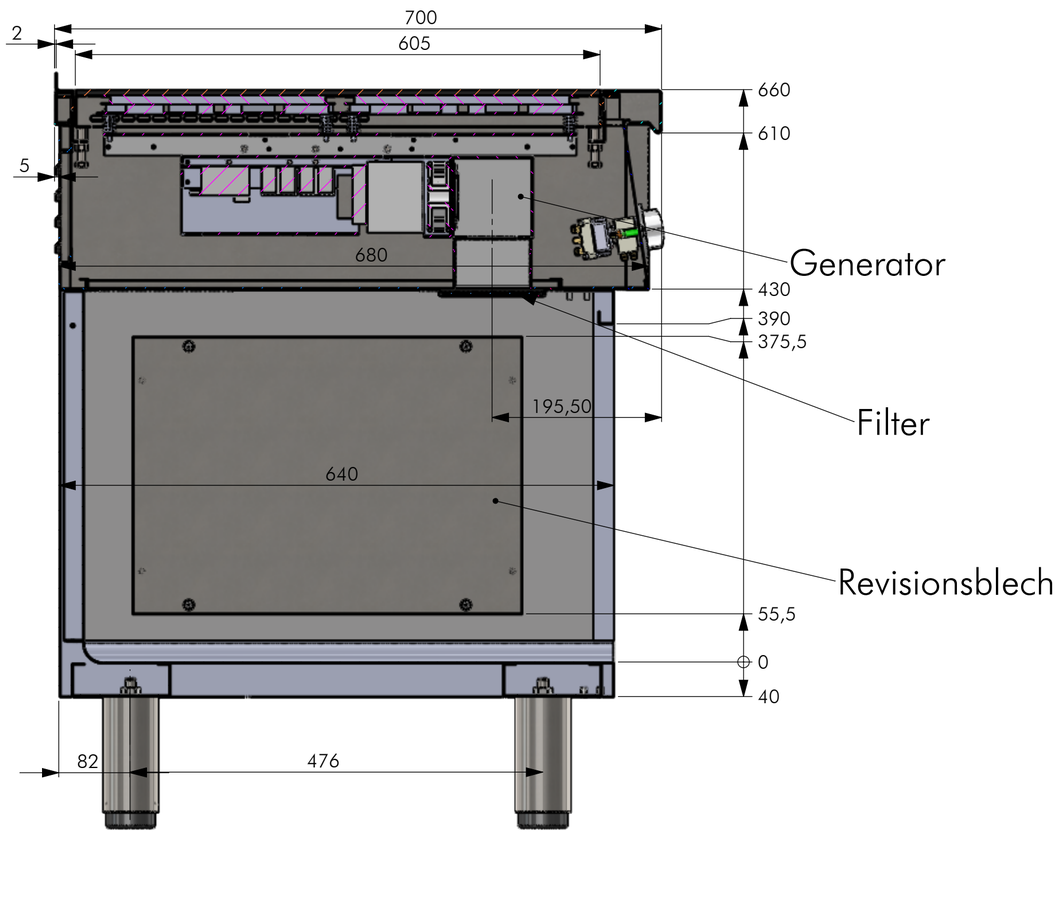

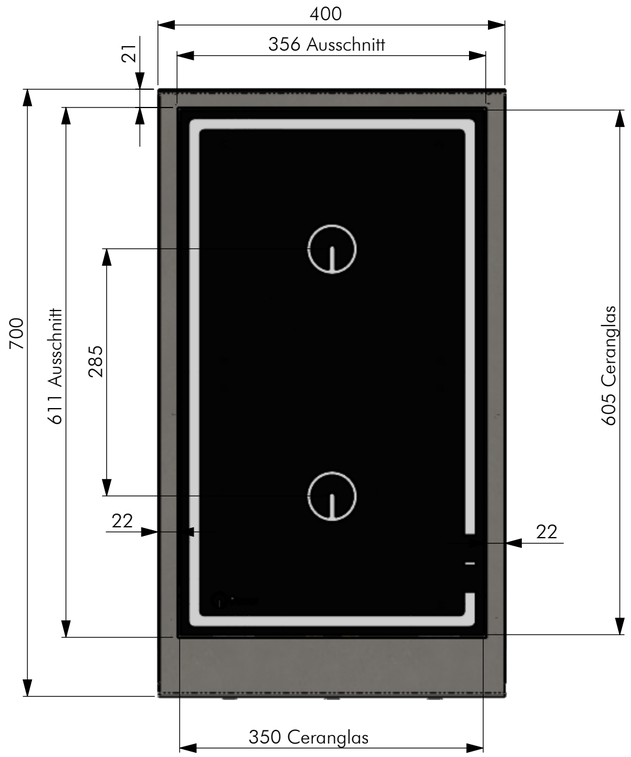

Schalterblende

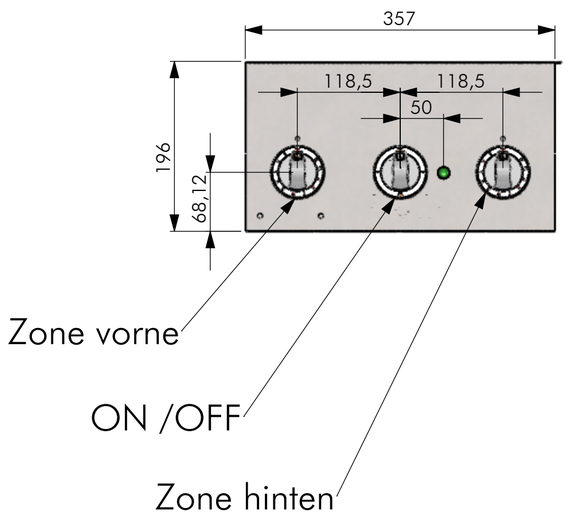

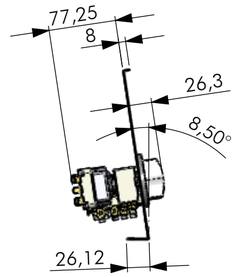

Einbautiefe

alle Maße in mm
Allgemeintoleranz = m

	NAME	DATUM	SIG.
GEZEICHNET	Adolf	09.05.2018	MA
GEPRÜFT			

DATUM	SIG.	INDEX	ÄNDERUNG
09.05.2018	MA	a	
		b	
Material		c	
Gewicht 24911.42g		d	

Berner

Berner-Kochsysteme GmbH & Co.KG
Sudetenstr.5 D-87471 Durach
www.induktion.de

BENENNUNG:
Geräteansicht2

ZEICHNUNGSNR:
BIH2KTD10

MASSSTAB 1:10

BLATT 2 VON 3

A2

POS-NR.	BENENNUNG	SW-Titel(Title)	Standard/ MENGE
1	OT40	Oberteil	1
2	MT_BIH2KTD	MIttelteil	1
3	750504-BIH2KTD7	Blende	1
4	Einbauelement-BIH2KTD	Einbauelement	1
5	100068_Fettfilterrahmen_BIPDS	Rahmen-Fett	1
6	400425	Fettfilter	1
7	Generator BIPDS-Verbau	Generator	1
8	System_70-UB-400		1
9	700502	Fuss	4

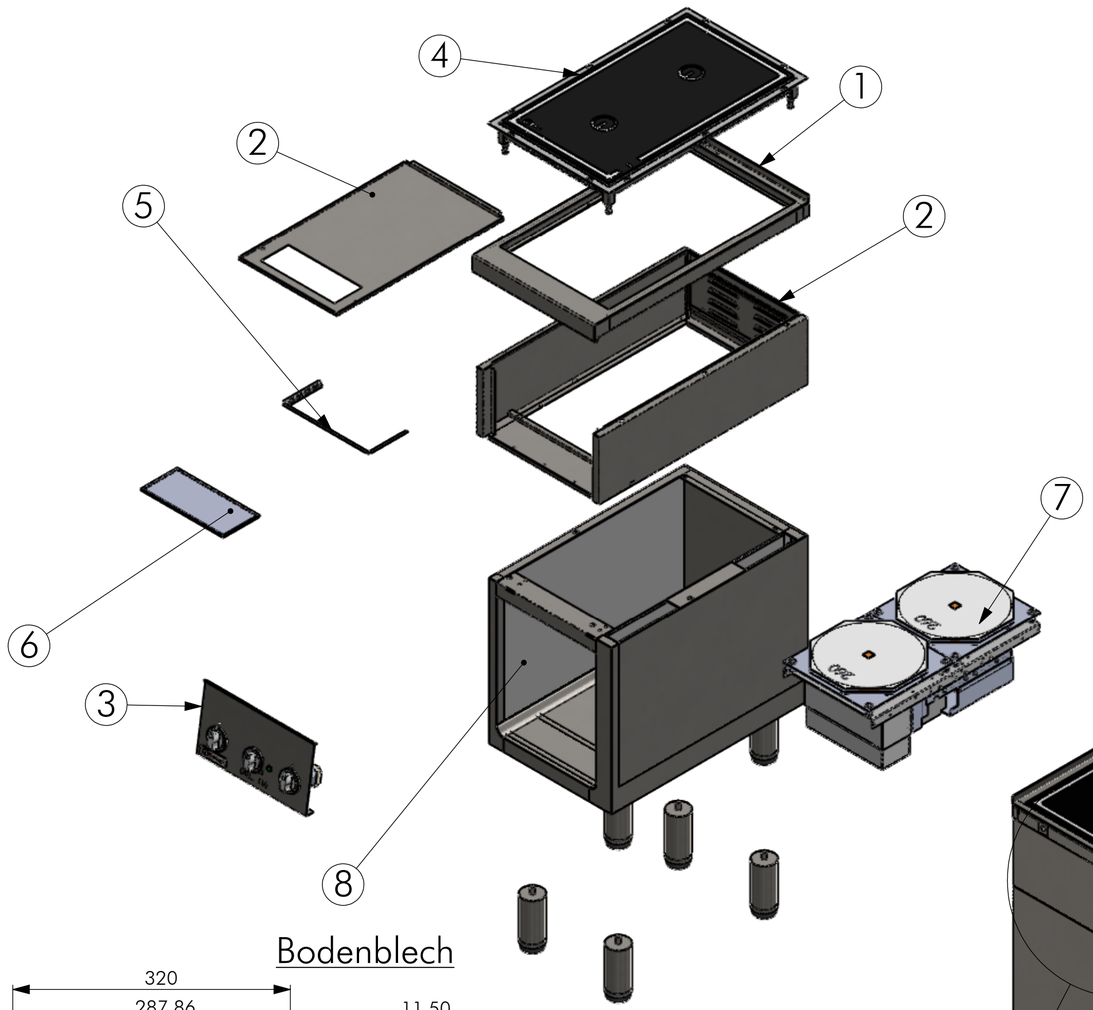

Bodenblech

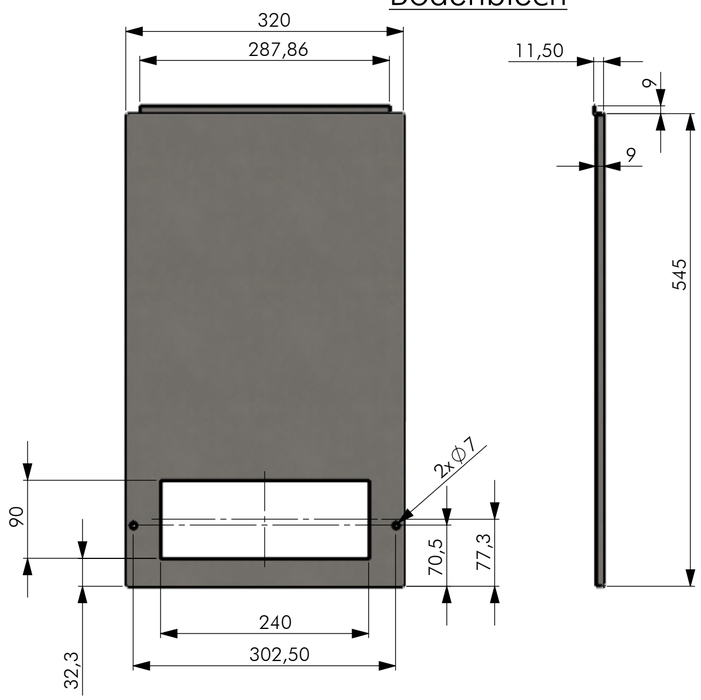

Verbindungssystem

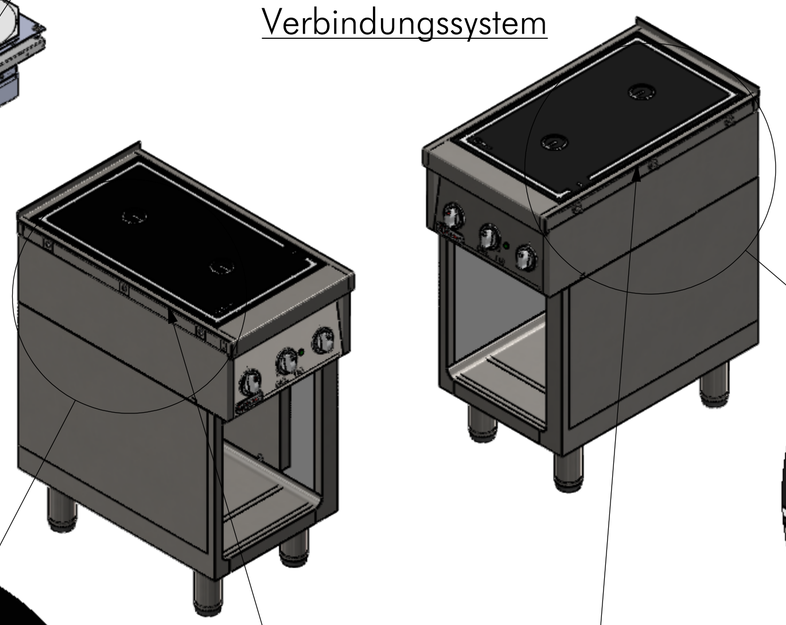

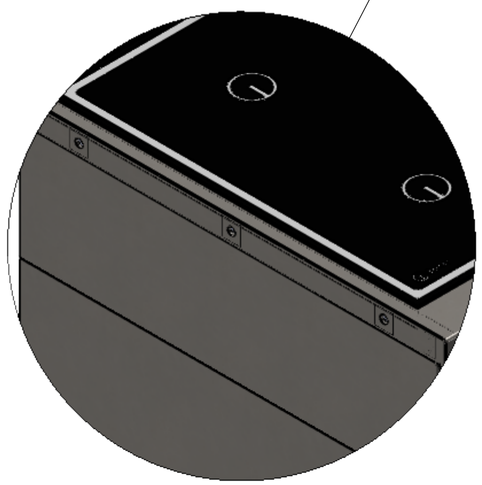

Verbindungsschine-B

Verbindungssystem
Schiene-A
Schine-B

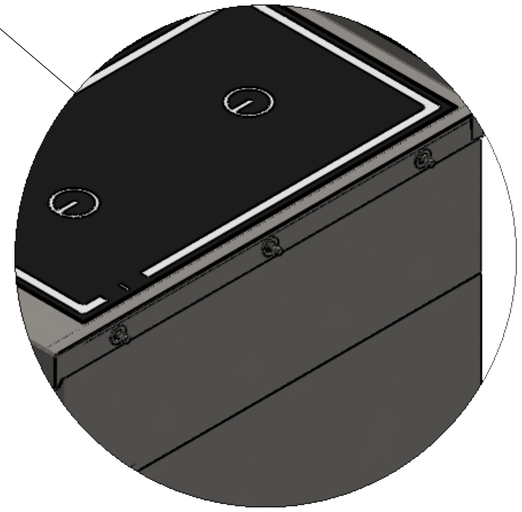

Verbindungsschine-A

	NAME	DATUM	SIG.
GEZEICHNET	Adolf	09.05.2018	MA
GEPRÜFT	Denz	09.05.2018	AD

DATUM	SIG.	INDEX	ÄNDERUNG
09.05.2018	MA	a	
		b	
		c	
		d	

Material

Gewicht 24911.42g

BENENNUNG:

Explosionsansicht

Berner

Berner-Großküchen GmbH & Co. KG
Kaiserstr. 5 D-87477 Durach
www.induktion.de

ZEICHNUNGSNR:

BIH2KTD10

BLATT 3 VON 3

MASSSTAB 1:10

A2