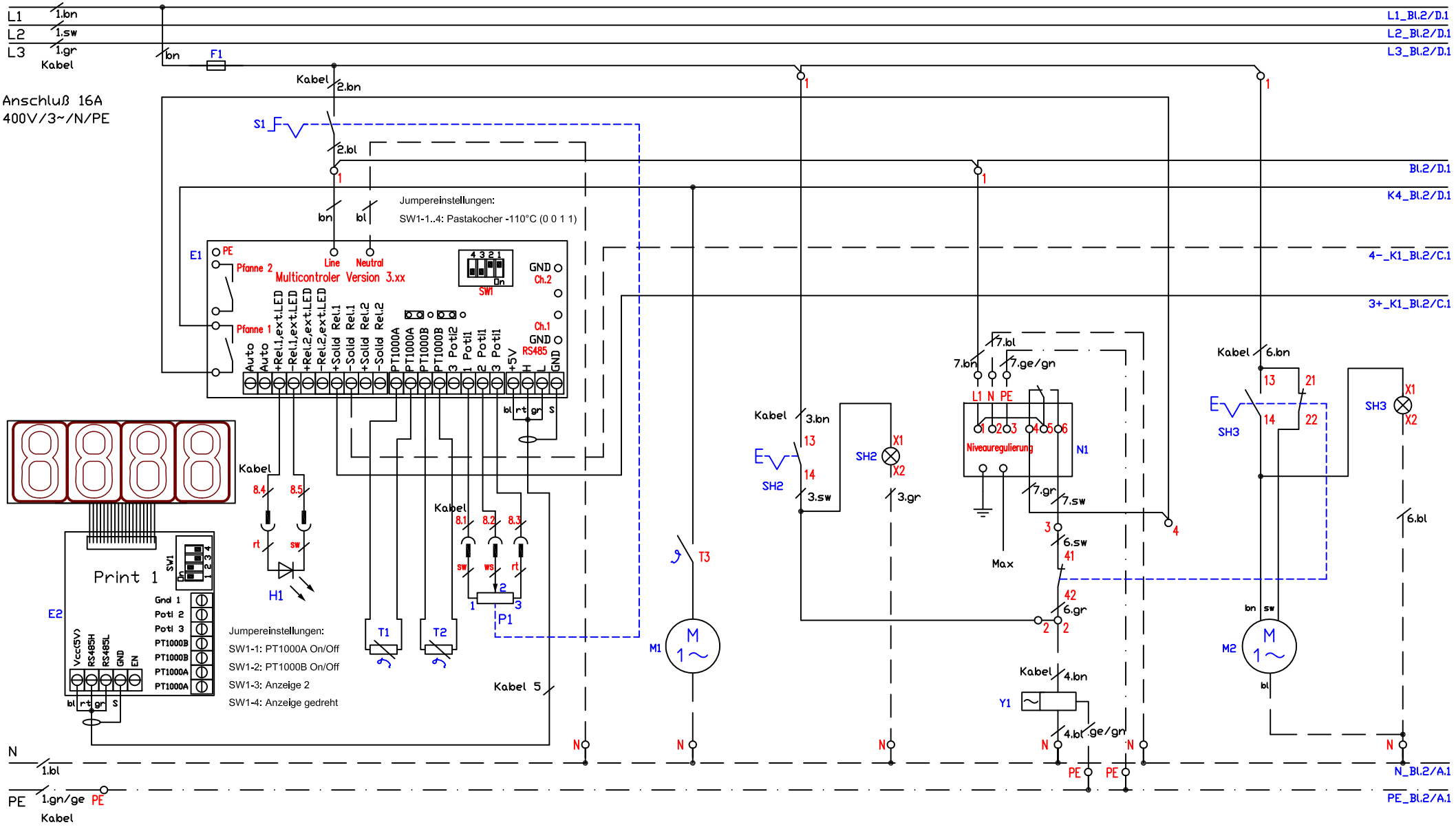

Kabel 1 - SIHF 5G2,5qmm	013.00011	M1 - Lüfter KK Solid State Relais	100300	F1 - Feinsicherung T6,3A	501264
Kabel 2,4 - SIHF 3G0,5qmm	013.00102	M2 - Stellantrieb Wasserablauf WAS	300112		
Kabel 3 - SIHF 3X0,5qmm	013.00111	T1 - Temperaturfühler PT1000 Becken	100375	S1,P1 - Potentiometer mit Vorschalter	LP-100108
Kabel 5 - RD-Y(St)Y 2x2x0,5	013.00042	T2 - Temperaturfühler PT1000 Boden	100375	ST1 - Sicherheitsthermostat 150°C	300092
Kabel 6,7 - SIHF 5G0,5qmm	013.00029	T3 - Bimetallschalter	FAR-1006851	H1 - Betrieb 'Ein' LED grün	100134
Kabel 8 - ölflex Classic CY 5X0,5qmm	013.00028	K1-K3 - Solid State Relais 25A	800320	SH2 - Leuchttaster blau 'Wasserzulauf'	300300
		K4 - Schütz 25A/230V mit RC-Glied	800300	SH3 - Leuchttaster gelb 'WAS'	300304
E1 - Multicontroller Vers. 3.xx	300129	N1 - Elektronik Niveauregulierung	300090		
E2 - Anzeige Vers. I	100318	Y1 - Magnetventil 'Wasserzulauf'	300114	R1-R3 - Heizkörper 400V/3x2700W	

Schaltplan Berner
Standgerät Nudelkocher
BHNKKTDHE 8,0 kW System 70
WAS; WZN
Controler-Version 3.xx

Änderung			
	a		
	b		
	c		
	d		

Berner-Kochsysteme GmbH&Co.KG
Sudetenstraße 5
D-87471 Durach
Tel.:+49(0)831/697247-0,Fax:-15
berner@induktion.de
www.induktion.de

Blatt	Datum	Name
1/3	16.10.14	Hänel

Schaltplan
BHN-70/45

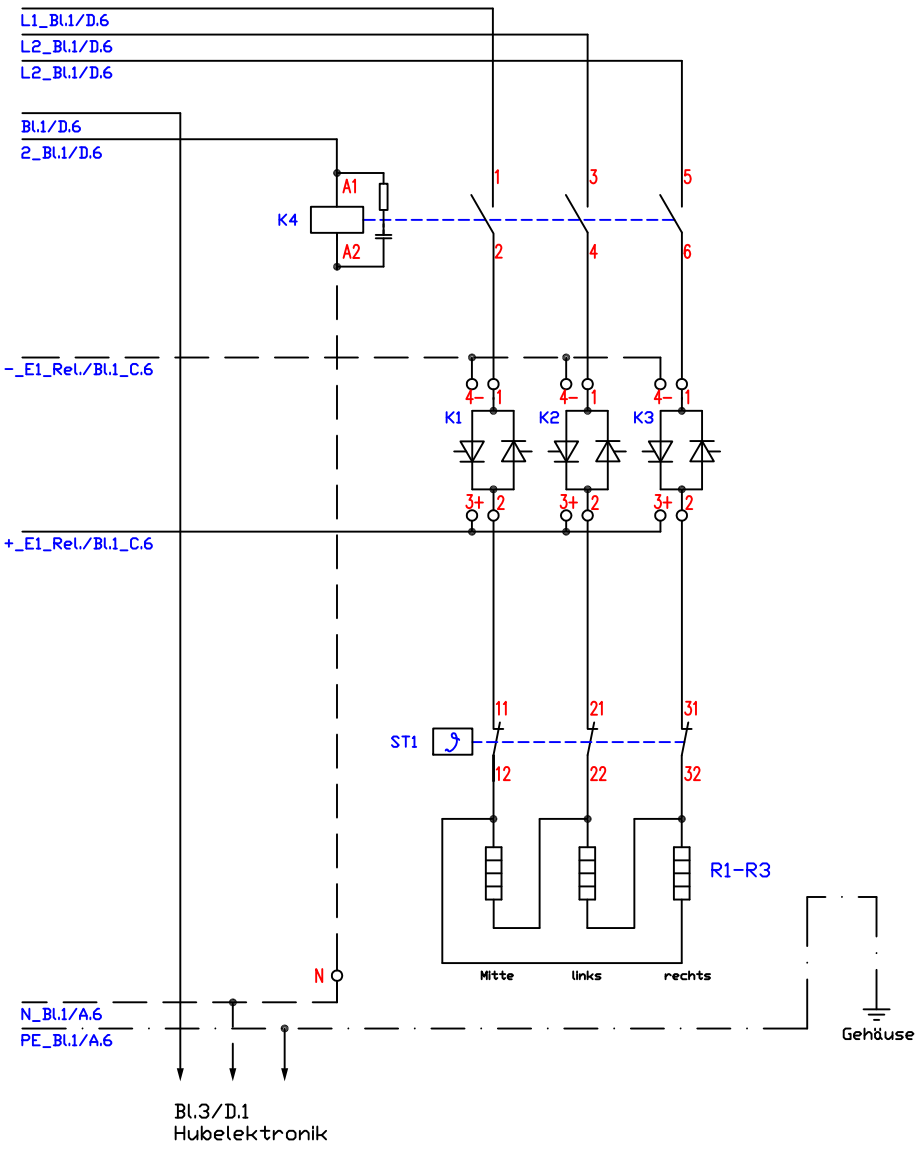

Kabel 1 - SIHF 5G2,5qmm	013.00011	M1 - Lüfter KK Solid State Relais	100300	F1 - Feinsicherung T6,3A	501264
Kabel 2,4 - SIHF 3G0,5qmm	013.00102	M2 - Stellantrieb Wasserablauf WAS	300112		
Kabel 3 - SIHF 3X0,5qmm	013.00111	T1 - Temperaturfühler PT1000 Becken	100375	S1,P1 - Potentiometer mit Vorschalter	LP-100108
Kabel 5 - RD-Y(St)Y 2x2x0,5	013.00042	T2 - Temperaturfühler PT1000 Boden	100375	ST1 - Sicherheitsthermostat 150°C	300092
Kabel 6,7 - SIHF 5G0,5qmm	013.00029	T3 - Bimetallschalter	FAR-1006851	H1 - Betrieb 'Ein' LED grün	100134
Kabel 8 - ölflex Classic CY 5X0,5qmm	013.00028	K1-K3 - Solid State Relais 25A	800320	SH2 - Leuchttaster blau 'Wasserzulauf'	300300
		K4 - Schütz 25A/230V mit RC-Glied	800300	SH3 - Leuchttaster gelb 'WAS'	300304
E1 - Multicontroller Vers. 3.xx	300129	N1 - Elektronik Niveauregulierung	300090		
E2 - Anzeige Vers. I	100318	Y1 - Magnetventil 'Wasserzulauf'	300114	R1-R3 - Heizkörper 400V/3x2700W	

Schaltplan Berner
Standgerät Nudelkocher
BHNKKTDHE 8,0 kW System 70
WAS;WZN
Controler-Version 3.xx

Änderung			
	a		
	b		
	c		
	d		

Berner-Kochsysteme GmbH&Co.KG
Sudetenstraße 5
D-87471 Durach
Tel.:+49(0)831/697247-0,Fax:-15
berner@induktion.de
www.induktion.de

Blatt	Datum	Name
2/3	16.10.14	Hänel

Schaltplan
BHN-70/45

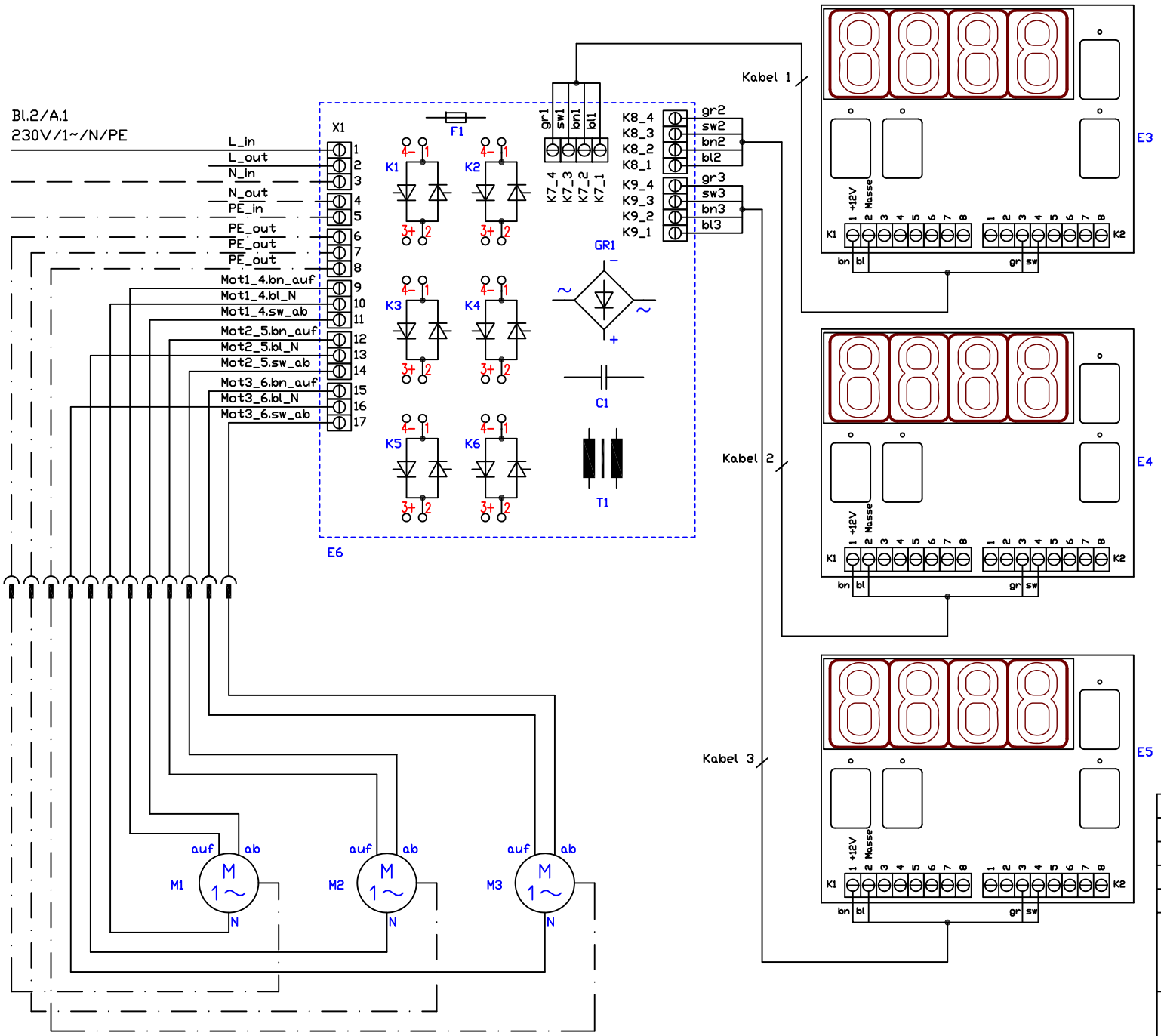

Kabel 1,2,3 - ölflex Heat 4x0,5qmm	013.00147
Kabel 4,5,6 - ölflex 4G0,5qmm	013.00139
E3,E4,E5 - Touchelektronik Nudeltimer	200526
E6 - Nudeltimerrelais Hubautomatik	200525
M1,M2,M3 - Hubmotor	102000

Schaltplan Berner
Standgerät Nudelkocher
BHNKKTDHE 8,0 kW System 70
WAS; WZN
Controler-Version 3.xx

Änderung: a, b, c, d

Berner-Kochsysteme GmbH&Co.KG
Sudetenstraße 5
D-87471 Durach
Tel.:+49(0)831/697247-0,Fax:-15
berner@induktion.de
www.induktion.de

Blatt	Datum	Name
3/3	16.10.14	Hänel

Schaltplan
BHN-70/45