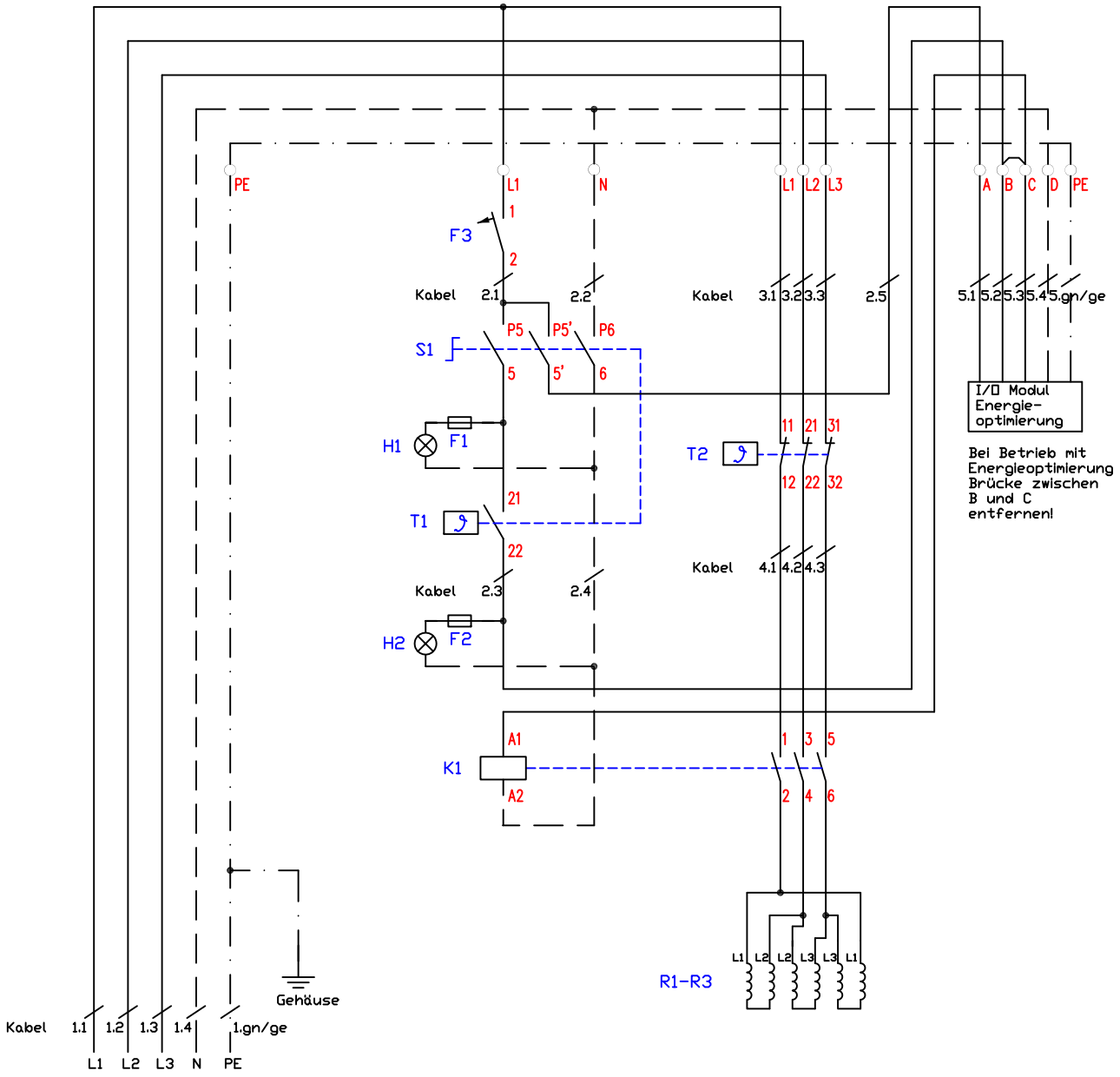

Kabel 1 - 180 EWKF 5G2,5 qmm	013.00007
Kabel 2 - ölflex 7G1,5 qmm	013.00020
Kabel 3,4 - ölflex 3x2,5 qmm	013.00014
Kabel 5 - ölflex 5G1,5 qmm	013.00019
S1 - Vorschalter Thermostat	700104
T1 - Thermostat 60-300°C	700104
T2 - Sicherheitsthermostat 360°C	300100
F1,F2 - Feinsicherung T1A/Sicherungshalter	501263/501262
F3 - Steuersicherung B6A	300120
R1,R2 - Heizkörper 400V/1500W,430	502001
R3 - Heizkörper 400V/1500W,490	502015
K1 - Schütz 25A	800300
H1 - Betrieb "Ein" grün 230V	800201
H2 - Heizlampe gelb 230V	800206

Bratplatte
System 70
BGDS40,-40R 4,5kW
Energieoptimierung

Änderung			
a			
b			
c			
d			

	Datum	Name
	20.09.13	Hänel

Berner-Kochsysteme GmbH&Co.KG
Sudetenstraße 5
D-87471 Durach
Tel.:+49(0)831/697247-0,Fax:-15
berner@induktion.de
www.induktion.de

Schaltplan
BGD70-1/11