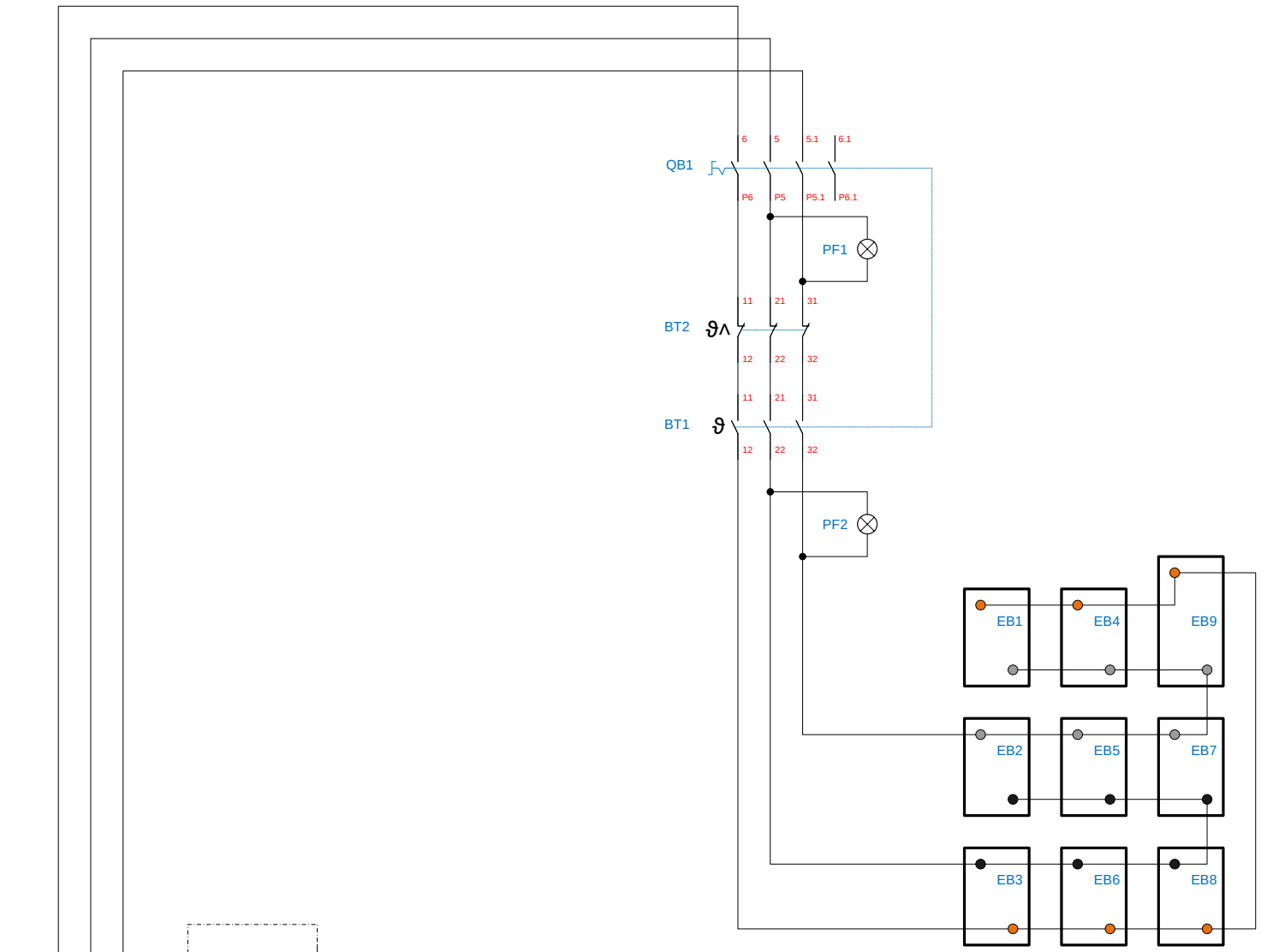

Festanschluß
400V, 3~/N/PE, 16A

BT1 mit QB1	Thermostat 64-310°C mit Vorsatzschalter	700104	XD1	Klemmleiste 6-polig	300606
BT2	Sicherheitstemperaturbegrenzer	300100			
EB1-8	Dickschichtheizung 100x150mm 600W	(8x) 500340			
EB9	Dickschichtheizung 100x200mm 800W	(1x) 500342	WD1	Kabel EWKF 5G2,5mm²	013.00007
PF1	Anzeigelampe grün 400V	800203			
PF2	Anzeigelampe gelb 400V	800207			
	Kabel EWKF 5G2,5mm² mit Stecker	100087			

BGD40S (R) Speed

400V, 3~/N/PE, 5,6kW

Änderung			
	a	22.02.22	Stolle
	b		
	c		

Berner-Kochsysteme GmbH & Co. KG
Sudetenstraße 5
D-87471 Durach
Tel: +49(0)831/697247-0 Fax: -15
Email: berner@induktion.de
www.Induktion.de

Blatt	Datum	Name
1/1	25.04.18	Stolle

Schaltplan